brother

ボタンフィーダー
BUTTON FEEDER
KNOPFZUFÜHRUNG
ALIMENTATION POUR BOUTONS
BOTÓN DE ALIMENTACIÓN

CB3-B917/BA-10

パーツブック
PARTS BOOK
TEILEKATALOG
LIVRE DES PIECES
LIBRO DE REFERENCIA DE PIEZAS

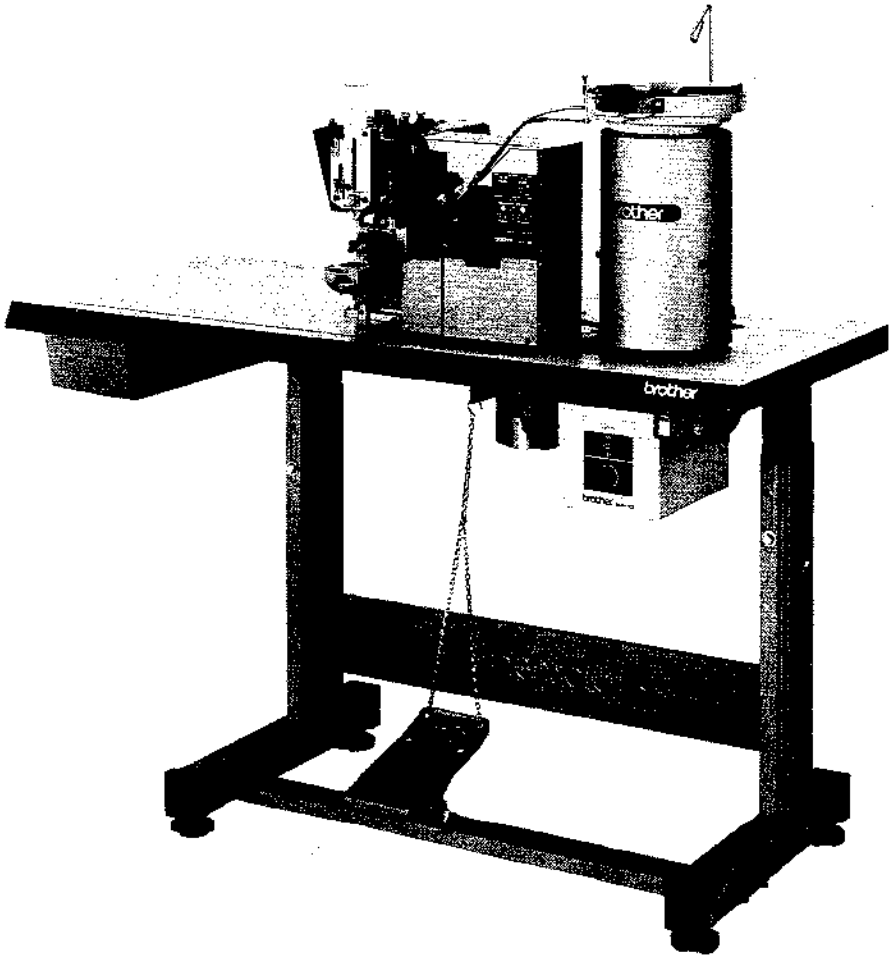

パーツブックご利用に際して

1．部品コード欄が [――――] となっている部品は、補給いたしません。ただし、組コード欄に番号が記載されているものは、組部品として補給いたしますので、組コードでご注文下さい。
2．部品コード欄に※印が記載されている部品は、ゲージ部品一覧表（P25）を参照して下さい。
3．この本は1987年７月のデータにもとづいて作成されたものです。
4．部品は予告なしに設計変更される場合があります。

目　　次

A．主体関係……1
B．駆動・停止関係……2
C．針棒駆動関係……3
D．糸サバキ関係……3
E．下軸関係……4
F．針数変換関係……4
G．送り関係(1)……5
G．送り関係(2)……6
H．押エ上ゲ関係……7
J．糸通シ関係……8
K．糸切り関係……9
L．渡り糸関係（－６）……10
a．起動装置関係……11
b．ボタンフィーダー関係(1)……12
b．ボタンフィーダー関係(2)……13
b．ボタンフィーダー関係(3)……13
b．ボタンフィーダー関係(4)……14
b．ボタンフィーダー関係(5)……15
b．ボタンフィーダー関係(6)……16
b．ボタンフィーダー関係(7)……17
c．フィーダー関係……18
d．糸払イ関係……19
e．コントロールボックス関係……20
f．電装品関係……21
g．ボタン検知関係……22
Z．付属品関係(1)（オプション）……22
Z．付属品関係(2)……23
オプションパーツ……24
ゲージ部品一覧表……25
索　　引……27

Notes for using this parts book

1. The symbol [———] in the "Parts No." column indicates that the parts is not available for supply. If, however, there is a number in the "Assembly No." column, the parts can be ordered as an assembly. Please, therefore, order by using the assembly number.
2. For parts with an asterisk ※ in the part code column, refer to the gauge parts list (page 25).
3. This book was prepared based on information available in June, 1987.
4. Parts are subject to changes in design without prior notice.

CONTENTS

A. Machine body 1
B. Driving clutch and brake mechanism 2
C. Needle bar and driving clutch mechanism 3
D. Loop spreading mechanism 3
E. Lower shaft mechanism 4
F. Stitch number conversion 4
G. Feed mechanism (1) 5
G. Feed mechanism (2) 6
H. Presser lift mechanism 7
J. Threading mechanism 8
K. Thread trimmer mechanism 9
L. Crossover stitch mechanism (−6) 10
a. Starting device mechanism 11
b. Button Feeder mechanism (1) 12
b. Button Feeder mechanism (2) 13
b. Button Feeder mechanism (3) 13
b. Button Feeder mechanism (4) 14
b. Button Feeder mechanism (5) 15
b. Button Feeder mechanism (6) 16
b. Button Feeder mechanism (7) 17
c. Button sortor mechanism 18
d. Thread wiper mechanism 19
e. Control box mechanism 20
f. Power supply equipment mechanism 21
g. Button detector mechanism 22
Z. Accessories (1) (Option) 22
Z. Accessories (2) 23
OPTION PARTS 24
GAUGE PARTS LIST 25
INDEX 27

Anmerkungen zum Gebrauch dieses Stücklistebuches

1. Diese Zeichen [=========] in der Spalte "Teilnummer" bedeutet, daß dieser Teil nicht lieferbar ist. Wenn jedoch in der Spalte "Gerätesatznummer" eine Nummer steht, kann dieser Teil als ein Geräteteilsatz bestellt werden. Bestellen Sie daher bitte mit dieser Gerätesatznummer.
2. Für die mit einem Asteriskus ※ bezeichneten Teile der Teilecodekolonne wird auf die Zubehorteileliste auf (Seite 25) verwiesen.
3. Dieses Buch basiert auf den Informationen vom Juni, 1987.
4. Modelländerungen sind vordehalten.

INHALTSVERZEICHNIS

A. Maschinengehäuse 1
B. Antriebskupplung und stoppmechanismus 2
C. Nadelstange und Antriebskupplung 3
D. Schleifenzieher 3
E. Untere Welle 4
F. Stichzahlumrechnung 4
G. Transportvorrichtung (1) 5
G. Transportvorrichtung (2) 6
H. Anhebemechanismus 7
J. Fadenführungsvorrichtung 8
K. Fadenabschneidevorrichtung 9
L. Verbindungsstichvorrichtung (−6) 10
a. Startvorrichtung 11
b. Knopfzuführungvorrichtung (1) 12
b. Knopfzuführungvorrichtung (2) 13
b. Knopfzuführungvorrichtung (3) 13
b. Knopfzuführungvorrichtung (4) 14
b. Knopfzuführungvorrichtung (5) 15
b. Knopfzuführungvorrichtung (6) 16
b. Knopfzuführungvorrichtung (7) 17
c. Knopfsortierer 18
d. Fadenwischvorrichtung 19
e. Schaltkasten 20
f. Stromversorgung 21
g. Knopfdetektor 22
Z. Zubehör (1) (Option) 22
Z. Zubehör (2) 23
SONDERZUBEHÖR 24
LEHRENLISTE 25
VERZEICHNIS 27

Notes sur l'utilisation de ce manuel de pièces détachées

1. Le symbole ▭ dans la colonne "N° de pièce" signifie que la pièce ne peut être fournie. Si, dans la colonne "N° jeu de pces", il y a un numéro de nomenclature, la pièce peut être commandée comme faisant partie d'un jeu de pièces. Donc, pour toute commande, veuillez spécifier le n° du jeu de pièces.

2. Pour les pièces comportant un astérisque ⁕ dans la colonne de code de pièce se reporter à la liste des pièces calibrées (page 25).

3. Ce manuel a été fait d'après les renseignements valables au mois de Juin, 1987.

4. Les pièces peuvent être sujettes à des modifications sans préavis.

TABLE DES MATIERES

A. Corps de la machine 1

B. Embrayage d'entraînement et méchanisme d'arrêt 2

C. Barre à aiguille et mécanisme d'embrayage d'entraînement 3

D. Etirement de boucle 3

E. Mécanisme de l'arbre inférieur 4

F. Conversion de nombre de points 4

G. Mécanisme de léntraînement (1) 5

G. Mécanisme de léntraînement (2) 6

H. Mécanisme et d'elévateur de presseur 7

J. Mécanisme de l'enfilage 8

K. Mécanisme de coupe-fill 9

L. Mécanisme de point zigzag double (−6) 10

a. Mécanisme de dispositif de démarrage 11

b. Alimentation pour boutons (1) 12

b. Alimentation pour boutons (2) 13

b. Alimentation pour boutons (3) 13

b. Alimentation pour boutons (4) 14

b. Alimentation pour boutons (5) 15

b. Alimentation pour boutons (6) 16

b. Alimentation pour boutons (7) 17

c. Tricur de bouton 18

d. Mécanisme de tire-fil 19

e. Mécanisme du boîtier de contrôle 20

f. Mécanisme de léquipement en alimentation électrique 21

g. Détecteur de bouton 22

Z. Accessoires (1) (Option) 22

Z. Accessoires (2) 23

PIECES EN OPTION 24

LISTA DES PIECES D'ECARTEMENT 25

INDEX 27

Notas para usar este Libro de Piezas

1. El símbolo [═══], que se encuentra en la columna del "Número de Pieza", quiere decir que no se dispone de dicha pieza sola. Cuando, empero, hay un número en la columna del "Número de Juego", se podrá ordenar la pieza con todo el juego. Por lo tanto, será mejor hacer el pedido recurriendo al número del juego respectivo.

2. para las piezas con un asterisco ※ en la columna del código de piezas, consultar la lista de piezas de calibración (página 25).

3. Este libro ha sido compilado basándose en los datos de que se disponía en junio de 1987.

4. Las piezas quedan sujetas a cambios de disèno sin aviso previo.

INDICE

A. Denominación del mécanismo 1

B. Embrague de mando y mécanismo de detención 2

C. Barra de aguja y mécanismo de embrague de mando 3

D. Ensanche de bucle 3

E. Meanismo de la eje inferior 4

F. Conversión de número de puntadas 4

G. Mecanismo de la alimentación (1) 5

G. Mecanismo de la alimentación (2) 6

H. Mecanismo de prensatelas y levantador 7

J. Mecanismo de la enhebrado 8

K. Mecanismo de recortadora de orillos 9

L. Mecanismo de puntade cruzada (−6) 10

a. Mecanismo del dispositivo de arranque 11

b. Botón de alimentación (1) 12

b. Botón de alimentación (2) 13

b. Botón de alimentación (3) 13

b. Botón de alimentación (4) 14

b. Botón de alimentación (5) 15

b. Botón de alimentación (6) 16

b. Botón de alimentación (7) 17

c. Clasificador de botones 18

d. Mecanismo de limpiador de hilos 19

e. Mecanismo del caja de controles 20

f. Mecanismo de la equipo de alimentación de corriento 21

g. Detector de botones 22

Z. Accesorios (1) (Opcion) 22

Z. Accesorios (2) 23

PIEZAS OPCION 24

LISTA DE PIEZAS CALIBRADORAS 25

INDICE 27

A. 主体関系 / Machine body / Maschinengehäuse
Corps de la machine / Denominación del mécanismo

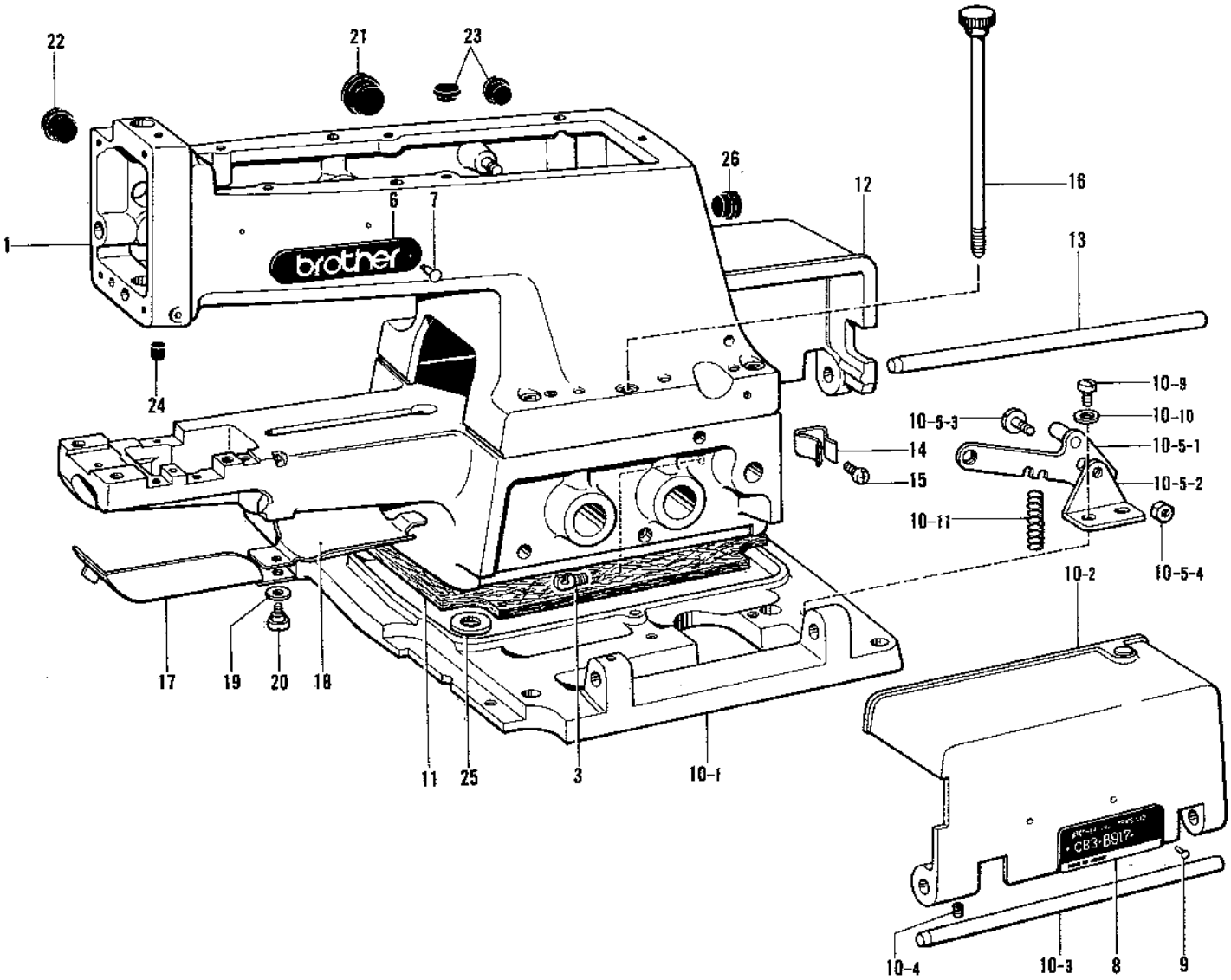

参照番号 Ref.No.	品名 Name of Parts		個数 Q'ty	部品コード Parts No.
1	アームベッドクミ	Arm Bed Assembly	1	————
3	バネカケ	Spring Hook	1	141334-001
6	ブラザーネームイタ	Name Plate	2	————
7	トメピン	Pin	4	————
8	ケイシキイタ	Model Plate	1	————
9	トメピン	Pin	2	————
10	ベッドダイクミB	Bed Base Assembly (B)	1	S05671-001
10-1	ベッドダイB	Bed Base (B)	1	————
10-2	ベッドカバーRクミB	Bed Cover (R) Assembly(B)	1	S05685-001
10-3	ベッドカバージク	Bed Cover Shaft	1	114984-000
10-4	トメネジ5.95	Screw 5.95	2	151605-002
10-5	クラッチレバークミ	Clutch Lever Assembly	1	S07995-001
10-5-1	クラッチサドウレバークミ	Clutch Driving Lever	1	142307-001
10-5-2	クラッチサドウレバーダイ	Clutch Driving Lever Plate	1	115025-001
10-5-3	シメネジ5.56	Screw 5.56	1	115268-002
10-5-4	1シュナット556-32	Nut 556-32	1	021750-112
10-9	ナベコ476-32×12	Screw 476-32×12	2	062711-212
10-10	ヒラザガネチュウ4.76	Washer 4.76	2	025710-232

参照番号 Ref.No.	品名 Name of Parts		個数 Q'ty	部品コード Parts No.
10-11	クラッチサドウレバーバネ	Spring	1	115026-001
11	ベッドダイフェルト	Felt	1	S06713-000
12	ベッドカバーLクミ	Bed Cover (L) Assembly	1	S03374-001
13	ベッドカバージク	Bed Cover Shaft	1	114984-000
14	ベッドカバートメバネ	Bed Cover Stop Spring	2	114985-001
15	ナベコ437-40×5	Screw 437-40×5	2	062680-512
16	アームベッドコテイボルト	Bolt	1	114986-101
17	ルーパーカバー	Looper Cover	1	115275-001
18	ベッドツツカバー	Cover	1	S03376-001
19	ザガネ	Washer	1	105329-001
20	ダンネジ4.37	Stud Screw 4.37	1	114988-001
21	メクラセン	Oil Cap	1	108520-001
22	メクラセン	Oil Cap	1	117934-001
23	メクラセン	Oil Cap	2	117936-001
24	メクラセン	Oil Cap	1	110104-000
25	ザガネ	Washer	2	158449-001
26	メクラセン	Oil Cap	1	117934-001

B. 駆動・停止関係 / Driving clutch and brake mechanism / Antriebskupplung und stoppmechanismus
Embrayage d'entraînement et méchanisme d'arrêt / Embrague de mando y mécanismo de detención

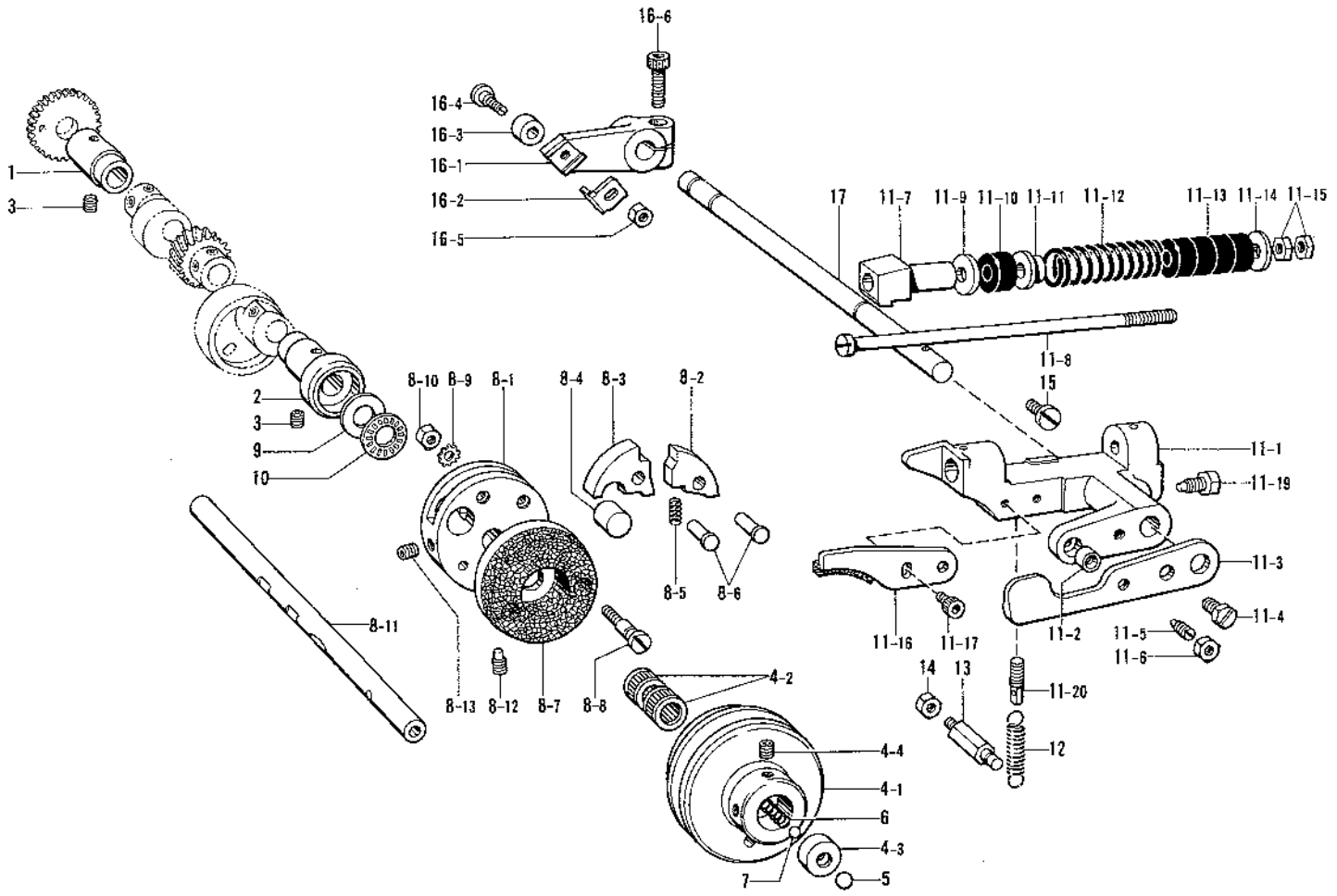

参照番号 Ref.No.	品名 Name of Parts		個数 Q'ty	部品コード Parts No.
1	クドウジクメタルL	Bushing (Left)	1	115215-000
2	クドウジクメタルR	Bushing (Right)	1	S03376-000
3	トメネジ5.95クボミ	Screw 5.95×7	2	013760-712
4	プーリークミ	Pulley Assembly	1	S03379-001
4-1	プーリー	Pulley	1	S03380-001
4-2	ニードルベアリング	Bearing	2	114992-000
4-3	ボールウケ	Ball Holder	1	S03694-001
4-4	トメネジ4.76クボミ	Screw 4.76	2	013710-712
5	コウキュウ5/16	Steel Ball 5/16	1	071079-450
6	プーリモドシオシバネ	Spring	1	114997-001
7	コウキュウ7/32	Steel Ball 7/32	1	071055-650
8	ストップカムクミ	Stop Cam Assembly	1	S03381-001
8-1	ストップカム	Stop Cam	1	S03382-001
8-2	セイドウカムヘン	Brake Cam Segment	1	S03383-001
8-3	ストップカムヘン	Stop Cam Segment	1	S03384-001
8-4	カンショウゴム	Rubber	1	S03385-000
8-5	ストップカムバネ	Stop Cam Spring	1	S03386-001
8-6	カムヘンジク	Pin	2	115004-001
8-7	クラッチイタ	Clutch Plate	1	S03387-001
8-8	シメネジ5.56	Screw 5.56	2	S05725-001
8-9	ハツキザガネ	Washer	2	115009-000
8-10	ナシュナット556-32	Nut 556-32	2	021750-112
8-11	クドウジク	Driving Shaft	1	S03388-001
8-12	ストップカムセットネジ	Set Screw	1	149996-001
8-13	アナトメネジ7.94クボミ	Screw 7.94×10	1	014821-022
9	ザガネ	Washer	1	115007-001
10	タマジクウケ	Thrust Bearing	1	115008-000
11	クラッチタイクミ	Clutch Body Assembly	1	S03389-001
11-1	クラッチタイ	Clutch Body	1	S03390-001
11-2	アテザ	Washer	1	S03391-001

参照番号 Ref.No.	品名 Name of Parts		個数 Q'ty	部品コード Parts No.
11-3	ボールオサエイタ	Ball Presser Plate	1	S03392-001
11-4	ボルト6.35	Bolt 6.35	1	115011-001
11-5	トメネジ6.35	Screw 6.35	1	115012-002
11-6	ナット6.35	Nut 6.35	1	150554-002
11-7	ストッパタイ	Stopper Bracket	1	S03393-001
11-8	ストッパジク	Stopper Shaft	1	S03394-001
11-9	ヒラザガネダイ7.14	Washer 7.14	1	025800-332
11-10	カンショウゴム	Cushion Rubber	1	S03395-000
11-11	バネウケ	Spring Holder	1	151892-001
11-12	クラッチストッパーバネ	Clutch Stopper Spring	1	S03396-001
11-13	カンショウゴム	Cushion Rubber	4	115018-001
11-14	ヒラザガネダイ7.14	Washer 7.14	1	025800-332
11-15	ナットトシュ7.14	Nut 7.14	2	021800-102
11-16	ブレーキレバークミ	Brake Lever Assembly	1	S03397-001
11-17	アナボルト5×10	Bolt 5×10	2	018501-022
11-19	クラッチタイセットネジ	Screw	1	115014-001
11-20	バネカケ	Spring Hanger	1	S03401-001
12	クラッチヒキバネ	Spring	1	S03402-001
13	バネカケ	Spring Hanger	1	115022-001
14	ナット4.37	Nut 4.37	1	102571-003
15	ストッパーネジ	Stopper Screw	1	S03403-001
16	セイギョレバークミ	Regulating Lever Assembly	1	S03404-001
16-1	ハリカズセイギョレバー	Stitch Regulating Lever	1	S03405-001
16-2	ツメ	Claw	1	S03406-101
16-3	コロ	Roller	1	S03407-001
16-4	コロダンネジ	Stud Screw	1	S03408-001
16-5	ナット4.76	Nut 4.76	1	110161-004
16-6	アナボルト6×20	Bolt 6×20	1	018062-022
17	クラッチタイジク	Clutch Body Shaft	1	S03400-001

C. 針棒駆動関係 / Needle bar and driving clutch mechanism / Nadelstange und Antriebskupplung
Barre à aiguille et mécanisme d'embrayage d'entraînement / Barra de aguja y mécanismo de embrague de mando

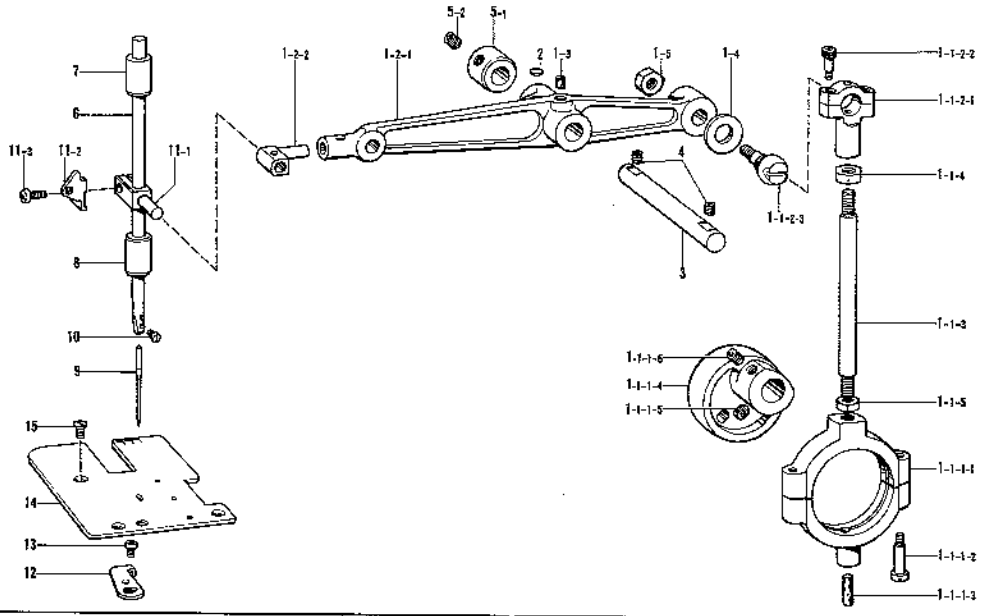

参照番号 Ref.No.	品名 Name of Parts		個数 Q'ty	部品コード Parts No.
1	ハリボウクドウクミ	Needle Bar Driving Assembly	1	S03409-001
1-1	クランクロッドクミ	Crank Rod Assembly	1	S03410-001
1-1-1	クランクロッドLタンブクミ	Lower Crank Rod Assembly	1	S03719-001
1-1-1-1	クランクロッドLタンブ	Lower Crank Rod	1	———
1-1-1-2	シメネジ4.37	Screw 4.37	2	142658-001
1-1-1-3	クランクロッドフェルト	Felt	1	S03412-000
1-1-1-4	ハリボウクドウカム	Needle Bar Driving Cam	1	———
1-1-1-5	トメネジ6.35トガリ	Screw 6.35	1	015770-812
1-1-1-6	アナトメネジ6.35クボミ	Screw 6.35X6	1	014770-622
1-1-2	クランクロッドSタンブクミ	Upper Crank Rod Assembly	1	S03720-001
1-1-2-1	クランクロッドSタンブ	Upper Crank Rod	1	———
1-1-2-2	アナボルト4.37X14	Bolt 4.37X14	2	148425-002
1-1-2-3	クドウレバータマツギテ	Round Joint	1	———
1-1-3	ロッド	Crank Rod	1	S03414-001
1-1-4	ナット1シュ7.14	Nut 7.14	1	021800-102
1-1-5	ナット7.14	Nut 7.14	1	115042-001
1-2	ハリボウクドウレバークミ	Needle Bar Driving Lever Assembly	1	S03415-001
1-2-1	ハリボウクドウレバー	Needle Bar Driving Lever	1	———
1-2-2	ハリボウダキツギテ	Needle Bar Bracket	1	115046-101
1-3	クドウレバーフェルト	Felt	1	S03417-000
1-4	フレトメザガネ	Washer	1	S03418-000

参照番号 Ref.No.	品名 Name of Parts		個数 Q'ty	部品コード Parts No.
1-5	ナット7.94	Nut 7.94	1	105812-003
2	カンザ	Washer	1	S03419-001
3	クドウレバージク	Needle Bar Driving Lever Shaft	1	S03420-001
4	アナトメネジ5.95クボミ	Screw 5.95X6	2	014760-622
5	セットカラークミ	Set Collar Assembly	1	S03421-001
5-1	セットカラー	Set Collar	1	———
5-2	アナトメネジ6.35クボミ	Screw 6.35X6	2	014770-622
6	ハリボウ	Needle Bar	1	S06137-001
7	ハリボウメタルU	Needle Bar Bushing (U)	1	S03424-000
8	ハリボウメタルD	Needle Bar Bushing (D)	1	S03425-000
9	ミシンハリTQX1 #16	Needle TQX1 #16	1	115053-016
10	アタマツキトメネジ 3.18	Screw 3.18	1	140553-102
11	ハリボウダキクミ	Needle Bar Clamp Assembly	1	S03426-001
11-1	ハリボウダキ	Needle Bar Clamp	1	S03427-001
11-2	テンビン	Needle Bar Thread Guide	1	S03428-001
11-3	ナベコ357-40X12	Screw 357-40X12	1	062671-212
12	ハリウケ	Needle Guide	1	S03429-101
13	ナベコ476-32X6	Screw 476-32X6	1	062710-612
14	ハリイタ	Needle Plate	1	S03430-001
15	マルサラネジ4.37X10	Screw 4.37X10	3	S01702-001

D. 糸サバキ関係 / Loop spreading mechanism / Schleifenzieher
Etirement de boucle / Ensanche de bucle

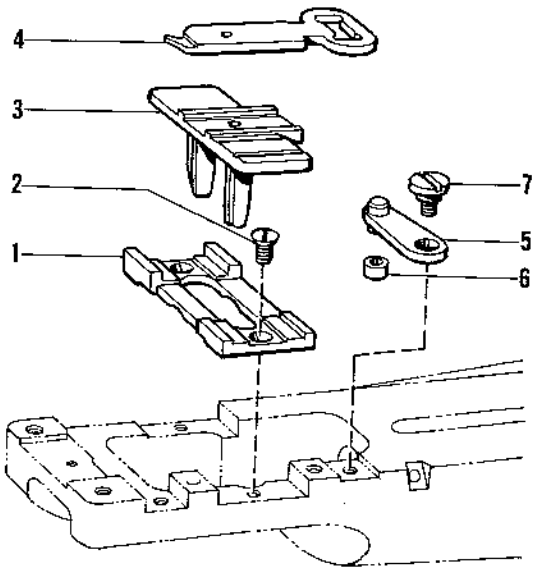

参照番号 Ref.No.	品名 Name of Parts		個数 Q'ty	部品コード Parts No.
1	イトサバキダイ	Thread Handler Bracket	1	S03567-001
2	サラネジ3.57X6	Screw 3.57X6	2	S01696-001
3	イトサバキアンナイイタ	Thread Handler Guide Plate	1	S03568-001
4	イトサバキ	Thread Holder	1	S03569-201
5	イトサバキリンククミ	Thread Handler Link Assembly	1	115073-001
6	イトサバキリンクコロ	Thread Handler Link Roller	1	115076-001
7	ダンネジ4.76	Stud Screw 4.76	1	115077-001

E. 下軸関係 / Lower shaft mechanism / Untere Welle
Mécanisme de l'arbre inférieur / Meanismo de la eje inferior

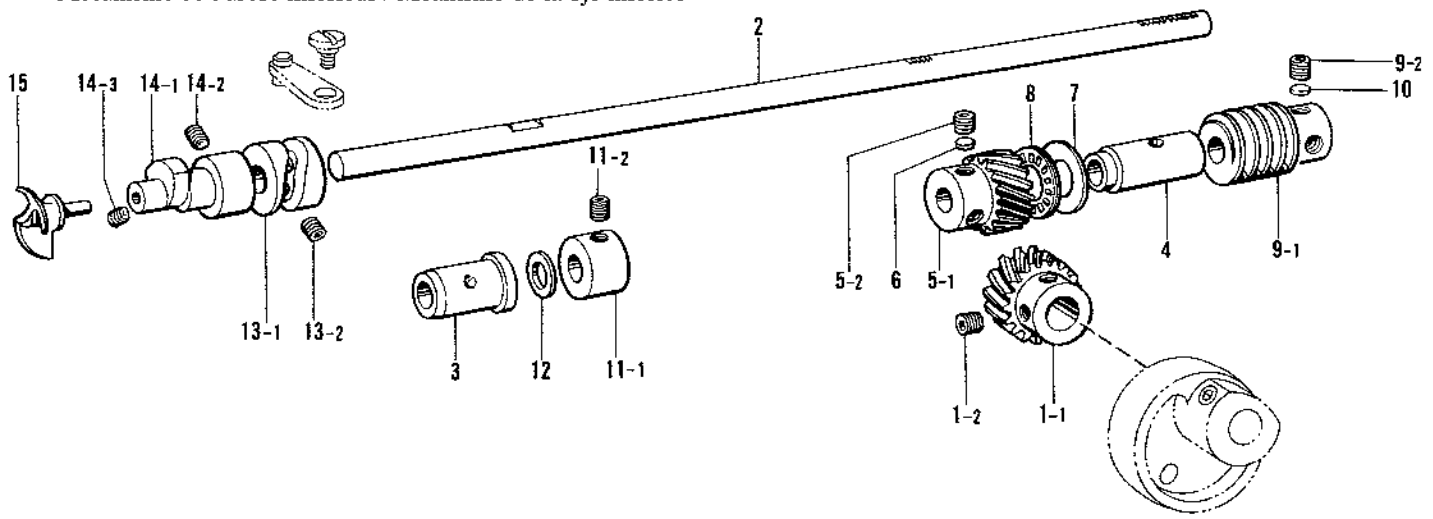

参照番号 Ref.No.	品名 Name of Parts		個数 Q'ty	部品コード Parts No.
1	ヘリカルギヤクミ	Spiral Gear Assembly	1	S03522-001
1-1	クドウジクヘリカルギヤ	Spiral Gear	1	———
1-2	アナトメネジ6.35クボミ	Screw 6.35X6	2	014770-622
2	シタジク	Lower Shaft	1	S03523-001
3	シタジクメタルF	Lower Shaft Bushing (F)	1	S03524-000
4	シタジクメタルB	Lower Shaft Bushing (B)	1	S03525-000
5	シタジクヘリカルギヤクミ	Lower Shaft Gear Assembly	1	S03526-001
5-1	シタジクヘリカルギヤ	Lower Shaft Gear	1	———
5-2	アナトメネジ6.35クボミ	Screw 6.35X6	2	014770-622
6	トメザガネ	Washer	1	147151-000
7	ザガネ	Washer	1	115007-001
8	タマジクウケ	Thrust Bearing	1	115008-000
9	ウォームクミ12(8・12・24針)	Worm Assembly 12 (For 8-12-24 Stitch)	1	S03653-001
	ウォームクミ16(8・16・32針)	Worm Assembly 16 (8-16-32 Stitch)	1	S03528-001
9-1	ウォーム	Worm	1	———

参照番号 Ref.No.	品名 Name of Parts		個数 Q'ty	部品コード Parts No.
9-2	アナトメネジ6.35クボミ	Screw 6.35X6	3	014770-622
10	トメザガネ	Washer	1	147151-000
11	セットカラークミ	Set Collar Assembly	1	S03530-001
11-1	セットカラー	Set Collar	1	———
11-2	アナトメネジ5.95	Screw 5.95	2	152716-001
12	ザガネ	Washer	1	107153-001
13	イトサバキミゾカムクミ	Grooved Cam Assembly	1	S03533-001
13-1	イトサバキミゾカム	Grooved Cam	1	———
13-2	トメネジ5.56	Screw 5.56	2	110124-001
14	デルタカムクミ	Triangular Cam Assembly	1	S03534-001
14-1	デルタカム	Triangular Cam	1	———
14-2	アナトメネジ5.95クボミ	Screw 5.95X6	2	014760-622
14-3	トメネジ4.37	Screw 4.37	1	151602-001
15	ルーパー	Rotary Looper	1	S03536-001

F. 針数変換関係 / Stitch number conversion / Stichzahlumrechnung
Conversion de nombre de points / Conversión de número de puntadas

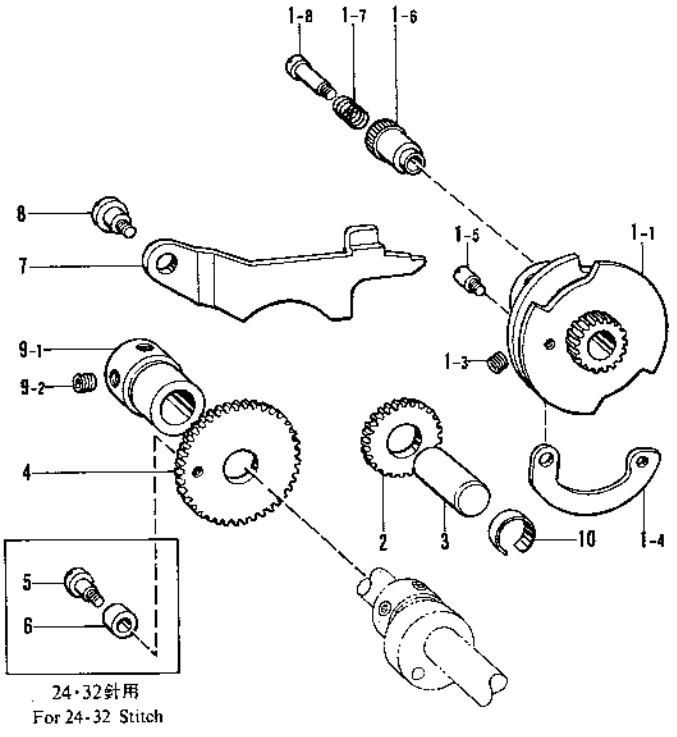

参照番号 Ref.No.	品名 Name of Parts		個数 Q'ty	部品コード Parts No.
1	ハリカズヘンカンカムクミ12	Stitch Control Cam Assembly 12	1	S03434-001
	ハリカズヘンカンカムクミ16	Stitch Control Cam Assembly 16	1	S03431-001
1-1	ハリカズカムクミコ(8・12・24針)	Stitch Control Cam Small Assembly (For 8-12-24 Stitch)	1	S03576-001
	ハリカズカムクミコ(8・16・32針)	Stitch Control Cam Small Assembly (For 8-16-32 Stitch)	1	S03575-001
1-3	アナトメネジ7.94クボミ	Screw 7.94X10	2	014821-622
1-4	ハリカズカムヘン	Stitch Control Cam Segment	1	S03433-001
1-5	ピンネジ4.37	Screw 4.37	1	115113-001
1-6	ハリカズヘンカンツマミ	Stitch Control Knob	1	115114-001
1-7	オシバネ	Spring	1	115115-001
1-8	ダンネジ4.37	Stud Screw 4.37	1	115116-001
2	ハリカズヘンカンMギヤ	Stitch Changing (M) Gear	1	S03436-001
3	ヘンカンMギヤジク	Stud	1	115110-001
4	ハリカズヘンカンギヤ	Stitch Changing Gear	1	S03437-001
5	ダンネジ4.37	Stud Screw 4.37	1	S03438-001
6	コロ7.94	Roller 7.94	1	S03439-001
7	32シンレバー	Stitch 32 Lever	1	S03440-001
8	ダンネジ4.76	Stud Screw 4.76	1	S03441-001
9	セットカラークミ	Set Collar Assembly	1	S03442-001
9-1	セットカラー	Set Collar	1	———
9-2	アナトメネジ6.35クボミ	Screw 6.35X6	2	014770-622
10	トメワ	Stop Ring	1	S05724-001

G. 送り関係(1) / Feed mechanism (1) / Transportvorrichtung (1)
Mécanisme de léntraînement (1) / Mecanismo de la alimentación (1)

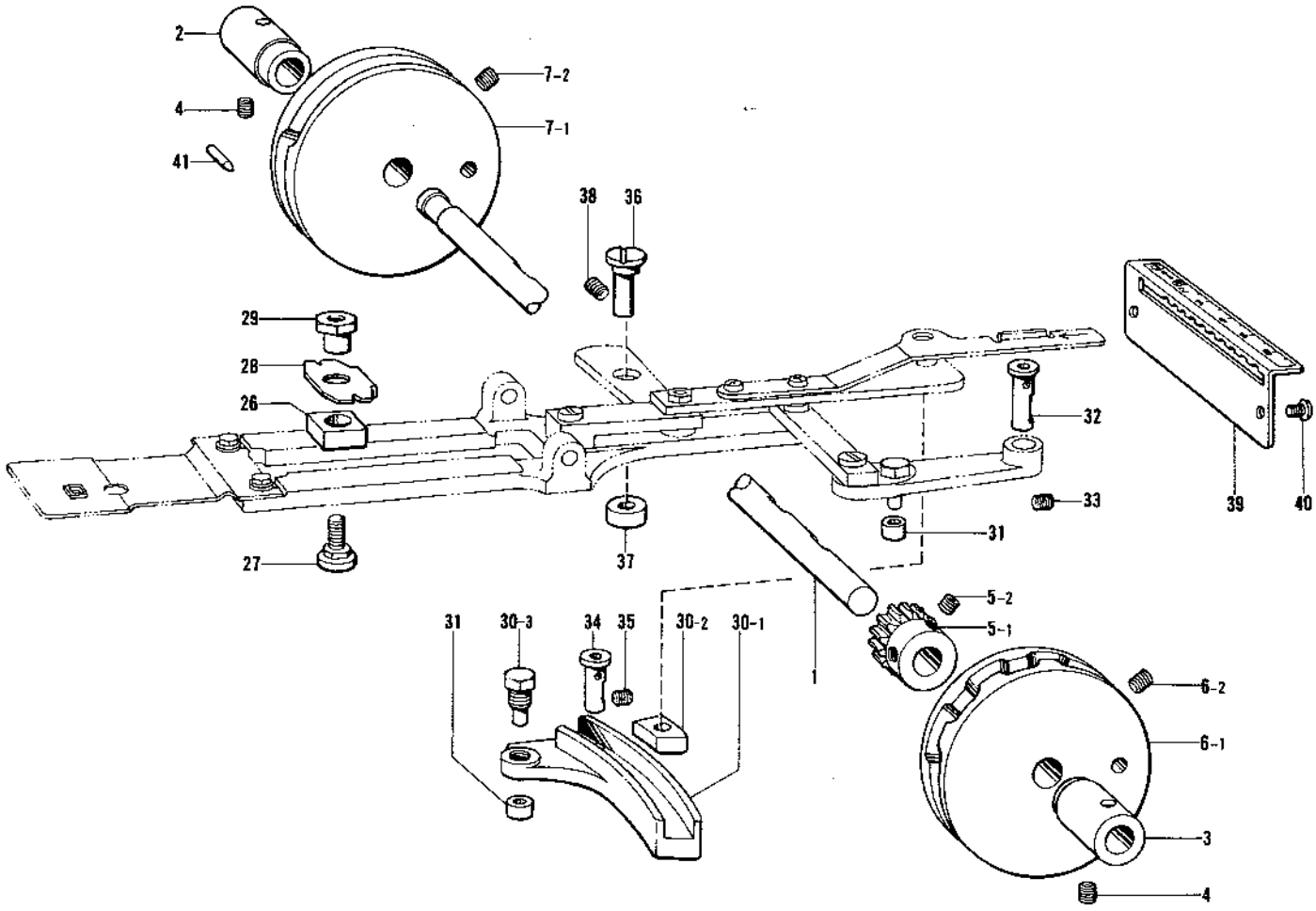

参照番号 Ref.No.	品名 Name of Parts		個数 Q'ty	部品コード Parts No.
1	カムジク	Cam Shaft	1	115078-101
2	カムジクメタルL	Cam Shaft Bushing (L)	1	S03444-000
3	カムジクメタルR	Cam Shaft Bushing (R)	1	115080-000
4	トメネジ5.95クボミ	Screw 5.95X7	2	013760-712
5	ウォームギヤクミ(6・12・24針)	Worm Gear Assembly (For 6・12・24 Stitch)	1	S03651-001
	ウォームギヤクミ16(8・16・32針)	Worm Gear Assembl (For 8・16・32 Stitch)	1	S03445-001
5-1	ウォームギヤ	Worm Gear	1	————
5-2	アナトメネジ6.35クボミ	Screw 6.35X6	2	014770-622
6	ヨコオクリカムクミ(6・12・24針)	Transverse-Feed Cam Assembly (For 6・12・24 Stitch)	1	S03448-001
	ヨコオクリカムクミ(8・16・32針)	Transverse-Feed Cam Assembly (For 8・16・32 Stitch)	1	S03446-001
6-1	ヨコオクリカム	Transverse-Feed Cam	1	————
6-2	アナトメネジ6.35クボミ	Screw 6.35X6	2	014770-622
7	タテオクリカムクミ	Back & Forth Feed Cam Assembly	1	S03451-001
7-1	タテオクリカム	Back & Forth Feed Cam	1	————
7-2	アナトメネジ6.35クボミ	Screw 6.35X6	2	014770-622
26	ヨコオクリチョウセツコマ	Transverse-Feed Slide Block	1	S03478-001
27	ヨコオクリチョウセツネジ	Screw	1	S03479-001

参照番号 Ref.No.	品名 Name of Parts		個数 Q'ty	部品コード Parts No.
28	ヨコオクリチョウセツイタ	Transverse-Feed Plate	1	S03480-001
29	ヨコオクリチョウセツナット	Transverse-Feed Adjusting Nut	1	S03481-001
30	タテオクリチョウセツコマクミ	Back & Forth Feed Adjusting Assembly	1	S03482-001
30-1	タテオクリレバー	Back & Forth Feed Lever	1	————
30-2	タテオクリチヨウセツコマ	Back & Forth Feed Slide Block	1	S03484-001
30-3	オクリコロジク	Stud	1	115097-001
31	オクリコロ	Roller	2	115098-001
32	オクリレバージク	Feed Lever Shaft	1	115099-001
33	アナトメネジ5.95クボミ	Screw 5.95X6	1	014760-622
34	タテオクリレバージク	Back & Forth Feed Lever Shaft	1	S03485-001
35	アナトメネジ5.95クボミ	Screw 5.95X6	1	014760-622
36	オクリレバージク	Feed Lever Shaft	1	S03486-001
37	カラーS	Collar (S)	1	S03611-001
38	アナトメネジ5.95クボミ	Screw 5.95X6	1	014760-622
39	タテオクリメモリイタ	Back & Forth Feed Length Indicator	1	115108-101
40	ナベコ476-32X10	Screw 476-32X10	2	062711-012
41	カムイチキメピン	Pin	1	114980-001

G. 送り関係(2) / Feed mechanism (2) / Transportvorrichtung (2)
Mécanisme de léntraînement (2) / Mecanismo de la alimentación (2)

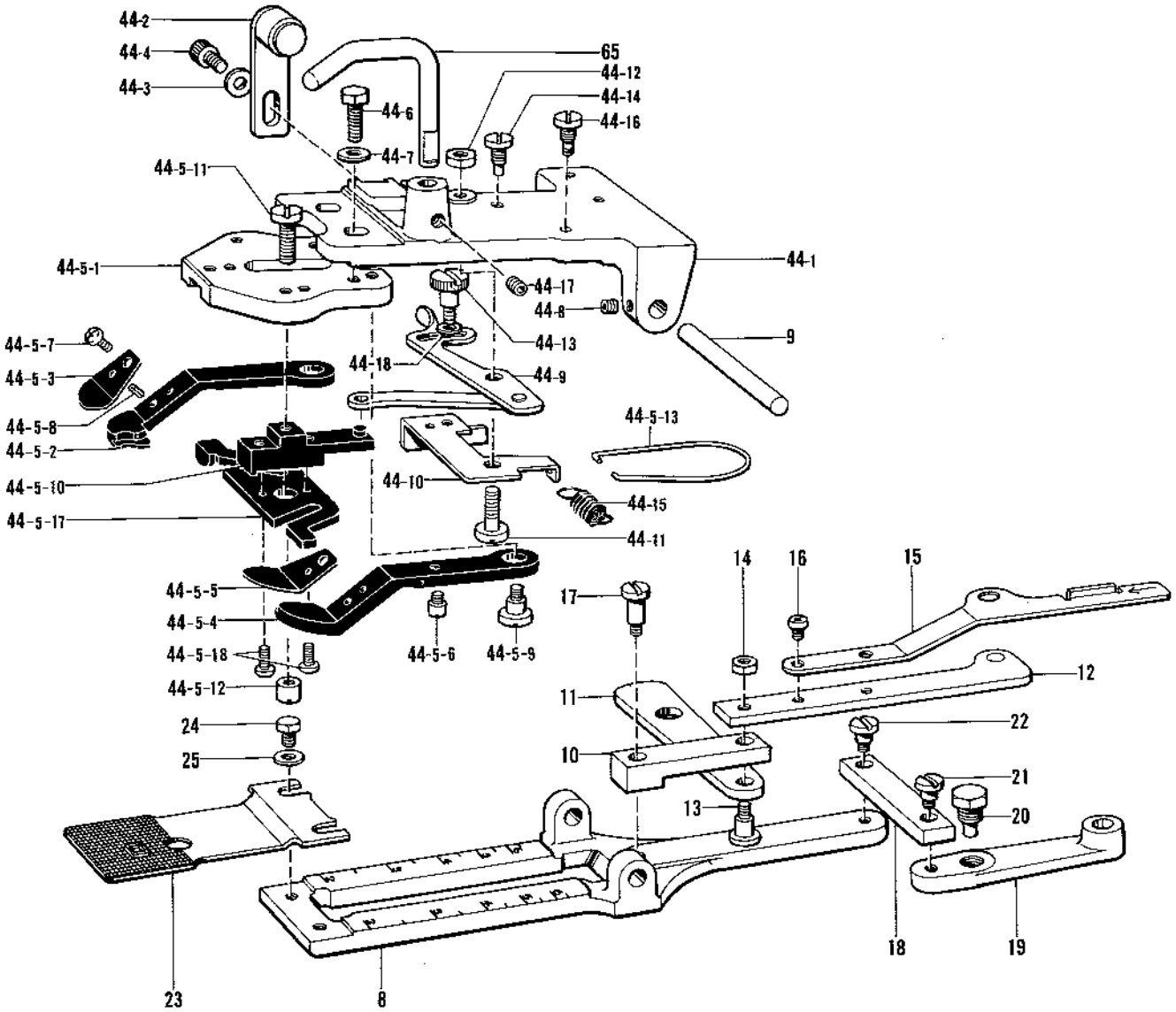

参照番号 Ref.No.	品名 Name of Parts		個数 Q'ty	部品コード Parts No.
8	オクリダイ	Feed Bracket	1	S03456-001
9	ホルダージク	Holder Bar	1	S03469-001
10	タテオクリリンクA	Back & Forth Feed Link (A)	1	S03471-001
11	タテオクリリンクB	Back & Forth Feed Link (B)	1	S03472-001
12	タテオクリレンカンクミ	Back & Forth Feed Connecter Assembly	1	S03473-001
13	ダンネジ4.76	Stud Screw 4.76	1	S03474-001
14	ナット1シュ4.76	Nut 4.76	1	021710-102
15	タテオクリチョウセツレバー	Back & Forth Feed Adjusting Lever	1	115105-001
16	ナベコ437-40×5	Screw 437-40×5	2	062680-512
17	ダンネジ4.76	Stud Screw 4.76	1	115101-001
18	オクリリンク	Feed Link	1	115094-001
19	ヨコオクリレバー	Transverse-Feed Lever	1	115096-000
20	オクリコロジク	Stud	1	115097-001
21	ダンネジ4.76	Stud Screw 4.76	1	115095-001
22	ダンネジ4.76	Stud Screw 4.76	1	115095-001
23	オクリイタA	Feed Plate (A)	1	S03476-001
24	ボルト4.76×7	Bolt 4.76×7	2	146360-002
25	ザガネ	Washer	2	146354-001
44	オサエウデクミ917B	Presser Arm Assembly 917 B	1	S05673-001
44-1	オサエウデ	Presser Arm	1	S03458-001
44-2	オサエチヨウセツイタクミ	Presser Adjusting Plate Assembly	1	S03459-001
44-3	ザガネ6	Washer 6	1	S03695-001
44-4	アナボルト6×10	Bolt 6×10	1	018061-022
44-5	ボタンツカミクミ917B	Button Clamp Assembly 917 B	1	S05689-001
44-5-1	ボタンツカミタイ	Button Clamp Bracket	1	S03464-001
44-5-2	ボタンツカミL	Button Clamp (L)	1	S05679-001
44-5-3	ボタンツカミLイタバネ	Spring	1	S05680-001

参照番号 Ref.No.	品名 Name of Parts		個数 Q'ty	部品コード Parts No.
44-5-4	ボタンツカミR	Button Clamp (R)	1	S05678-001
44-5-5	ボタンツカミRイタバネ	Spring	1	S05681-001
44-5-6	ボタンツカミアンナイピン	Pin	2	115156-001
44-5-7	ナベコ437-40×5	Screw 437-40×5	2	062680-512
44-5-8	スプリングピンAW2.5	Spring Pin AW2.5	2	047250-642
44-5-9	ダンネジ4.76	Stud Screw 4.76	2	115158-001
44-5-10	ボタンツカミMクミB	Button Clamp (M) Assembly (B)	1	S05687-001
44-5-11	シメネジ4.37	Screw 4.37	1	S03468-001
44-5-12	マルナット4.37	Nut 4.37	1	S03657-001
44-5-13	ボタンツカミモドシバネ	Spring	1	S03616-001
44-5-17	ボタンツカミイタカム	Button Clamp Plate	1	S05905-001
44-5-18	ナベコ437-40×8	Screw 437-40×8	2	062680-812
44-6	ボルト4.76×14	Bolt 4.76×14	2	017711-412
44-7	ザガネ	Washer	2	146354-001
44-8	アナトメネジ4.37クボミ	Screw 4.37×6	2	014680-622
44-9	サイズチョウセツイタクミ	Size Adjusting Plate Assembly	1	S03600-001
44-10	ボタンヒラキササエ	Button Opener Support	1	S05712-001
44-11	シメネジ6.35	Screw 6.35	1	S03605-001
44-12	ナット6.35	Nut 6.35	1	150556-001
44-13	ダンネジ4.37	Stud Screw 4.37	1	115166-001
44-14	ストッパーネジ	Stopper Screw	1	S03606-001
44-15	ボタンヒラキツメバネ	Spring	1	S03607-001
44-16	バネカケ	Spring Hook	1	S03608-001
44-17	アナトメネジ5.95クボミ	Screw 5.95	1	014760-622
44-18	ヒラザガネチュウ4.37	Washer 4.37	1	025680-232
65	ボタンツカミホルダカケカネ	Holder	1	115146-001

H. 押エ上ゲ関係 / Presser lift mechanism / Anhebemechanismus
Mécanisme et d'elévateur de presseur / Mecanismo de prensatelas y levantador

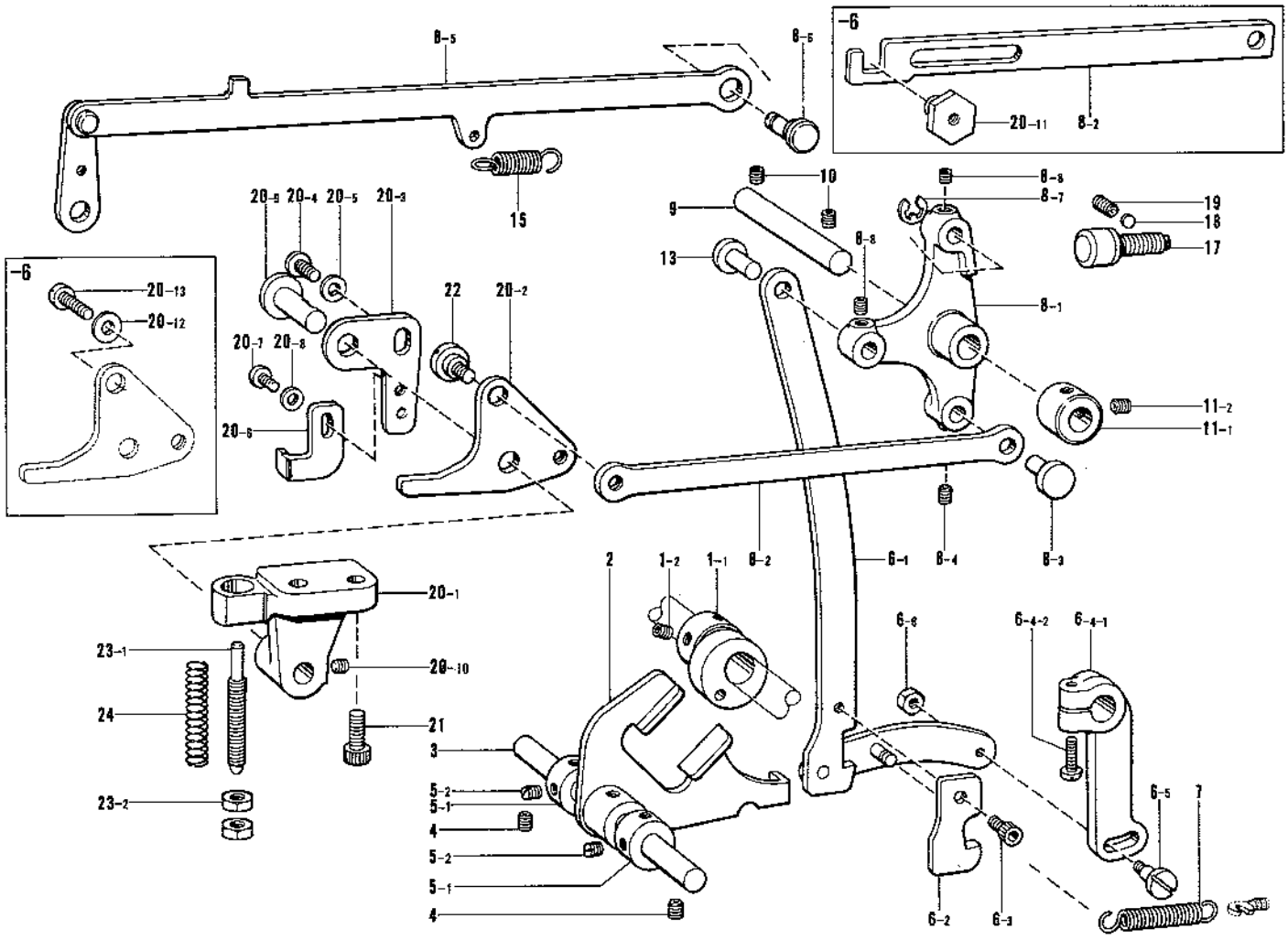

参照番号 Ref.No.	品名 Name of Parts		個数 Q'ty	部品コード Parts No.
1	サドウカムクミ	Cam Assembly	1	S03488-001
1-1	ボタンツカミサドウカム	Cam	1	———
1-2	アナトメネジ6.35クボミ	Screw 6.35X6	2	014770-622
2	ボタンツカミサドウフタマタ	Button Clamp Driving Fork	1	S03489-101
3	サドウフタマタジク	Button Clamp Driving Shaft	1	115126-001
4	アナトメネジ5.95クボミ	Screw 5.95X6	2	014760-622
5	セットカラークミ	Set Collar Assembly	2	S03490-001
5-1	セットカラー	Set Collar	2	———
5-2	トメネジ4.76クボミ	Screw 4.76	4	013710-512
6	サドウレンカンクミ	Driving Connector Assembly	1	S03491-001
6-1	レンカンクミ	Connector Assembly	1	S03492-001
6-2	サドウレンカンツメ	Driving Connector Claw	1	S03496-101
6-3	アナボルト4.37X8	Bolt 4.37X8	1	018680-622
6-4	サドウレバークミ	Driving Lever Assembly	1	S03497-001
6-4-1	ボタンツカミサドウレバー	Button Clamp Driving Lever	1	S03498-000
6-4-2	ナベコ595-28X16	Screw 595-28X16	1	062761-612
6-5	ダンネジ4.76	Stud Screw 4.76	1	156874-001
6-6	ナット4.76	Nut 4.76	1	110161-004
7	サドウレンカンヒキバネ	Spring	1	S03499-001
8	オサエサドウレバークミ(−5)	Presser Driving Lever Assembly (−5)	1	S03500-001
	オサエサドウレバークミB(−6)	Presser Driving Lever Assembly B (−6)	1	S05674-001
8-1	オサエサドウレバー	Presser Driving Lever	1	S03501-000
8-2	オサエアゲレンケツイタ(−5)	Presser Lift Connecting Plate (−5)	1	S03502-001
	オサエアゲレンケツイタ(−6)	Presser Lift Connecting Plate (−6)	1	S05682-001
8-3	オサエレンケツジク	Connecting Stud	1	S03503-001
8-4	アナトメネジ4.37クボミ	Screw 4.37X6	1	014680-622
8-5	イトユルメカンクミ	Thread Release Connecting Bar Assembly	1	S03504-001
8-6	イトユルメカンチョウセツジク	Adjusting Stud	1	S03508-001
8-7	トメワE5	Stop Ring E5	1	048050-342
8-8	アナトメネジ4.37クボミ	Screw 4.37X6	2	014680-622
9	オサエサドウレバージク	Presser Driving Lever Shaft	1	S03509-001

参照番号 Ref.No.	品名 Name of Parts		個数 Q'ty	部品コード Parts No.
10	アナトメネジ5.95クボミ	Screw 5.95X6	2	014760-622
11	セットカラークミ	Set Collar Assembly	1	S03704-001
11-1	セットカラー	Set Collar	1	———
11-2	アナトメネジ6.35クボミ	Screw 6.35X6	2	014770-622
13	オサエレンケツジク	Connecting Stud	1	S03503-001
15	ヒキバネ	Spring	1	S03510-001
17	ストッパーネジクミ	Stopper Screw Assembly	1	S03512-001
18	アテカネ	Washer	1	100507-000
19	トメネジ4.76クボミ	Screw 4.76	1	013710-712
20	オサエアゲウデクミC(−5)	Presser Lifting Arm Assembly C (−5)	1	S09362-001
	オサエアゲウデクミB(−6)	Presser Lifting Arm Assembly B (−6)	1	S05676-001
20-1	オサエアゲブラケット	Presser Lifting Bracket	1	S05709-001
20-2	オサエアゲウデ	Presser Lifting Arm	1	S03517-001
20-3	ツメチョウセツイタ	Claw Adjusting Plate	1	S03613-001
20-4	ナベコ635-28X8	Screw 635-28X8	1	062780-812
20-5	ヒラザガネチュウ6	Washer 6	1	025060-232
20-6	ボタンヒラキツメB	Button Opener Claw (B)	1	S03614-001
20-7	ボルト4.76X7	Bolt 4.76X7	1	146360-002
20-8	ザガネ	Washer	1	146354-001
20-9	オサエアゲウデジク	Stud	1	S03516-001
20-10	アナトメネジ5.95クボミ	Screw 5.95X6	1	014760-622
20-11	オサエウデピン(−6)	Pin (−6)	1	S05683-001
20-12	ヒラザガネチュウ4.37(−6)	Washer 4.37 (−6)	1	025680-232
20-13	シメネジ4.37(−6)	Screw 4.37(−6)	1	105191-001
21	アナボルト6X20	Bolt 6X20	2	018062-022
22	ダンネジ6.35(−5)	Stud Screw 6.35 (−5)	1	145480-001
23	オサエバネアンナイクミ	Presser Spring Guide Assembly	1	S03519-001
23-1	オサエバネアンナイ	Presser Spring Guide	1	S03520-001
23-2	ナット6.35	Nut 6.35	2	110744-002
24	ボタンツカミオサエオシバネ	Spring	1	S03521-001

J. 糸通シ関係 / Threading mechanism / Fadenführungsvorrichtung
Mécanisme de l'enfilage / Mecanismo de la enhebrado

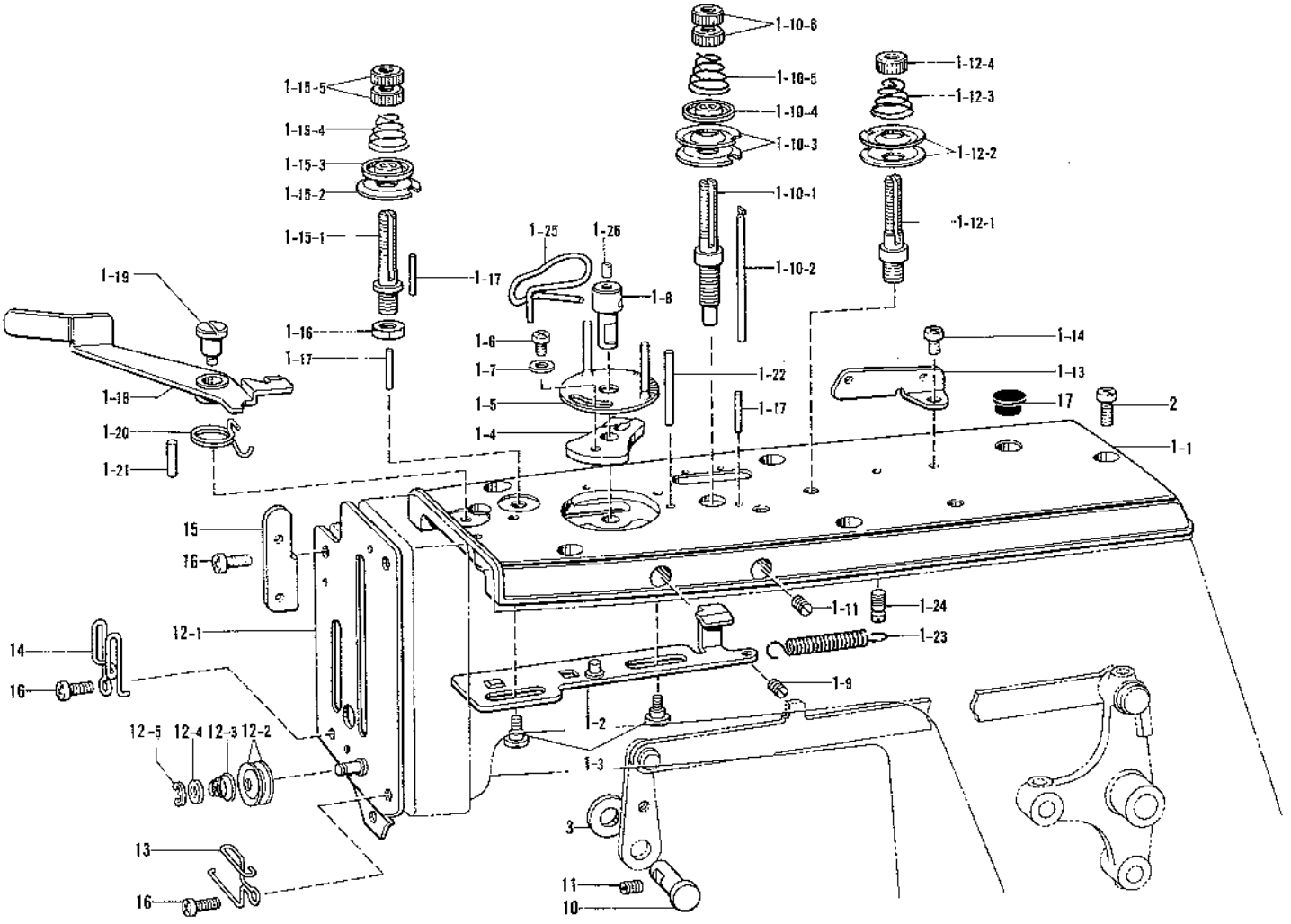

参照番号 Ref.No.	品名 Name of Parts		個数 Q'ty	部品コード Parts No.
1	ウワブタクミ	Top Cover Assembly	1	S03615-001
1-1	ウワブタ	Top Cover	1	S03538-101
1-2	スライダークミB	Slider Assembly (B)	1	S03616-001
1-3	ダンネジ4.76	Stud Screw 4.76	2	S03540-001
1-4	ローターベース	Rotor Base	1	S03541-001
1-5	ロータークミ	Rotor Assembly	1	S03542-001
1-6	ナベコ476-32×6	Screw 476-32×6	1	062710-612
1-7	ザガネ	Washer	1	146354-001
1-8	ロータージク	Rotor Shaft	1	S03543-101
1-9	トメネジ4.76クボミ	Screw 4.76	1	013710-712
1-10	フクイトチョウシボウクミ	Sub Tension Stud Assembly	1	S03544-101
1-10-1	フクイトチョウシボウ	Sub Tension Stud	1	S03545-001
1-10-2	ユルメピン	Pin	1	S03546-001
1-10-3	イトチョウシサラ	Tension Disc	2	115187-101
1-10-4	イトチョウシサラオサエ	Tension Disc Washer	1	159805-001
1-10-5	イトチョウシバネ	Tension Spring	1	148924-101
1-10-6	イトチョウシナット	Tension Control Nut	2	100136-001
1-11	トメネジ4.76クボミ	Screw 4.76	1	013710-712
1-12	シュイトチョウシボウクミ	Main Tension Stud Assembly	1	S06057-001
1-12-1	シュイトチョウシボウ	Main Tension Stud	1	115186-001
1-12-2	イトチョウシサラ	Thread Guide Disc	2	115187-101
1-12-3	シュイトチョウシバネ	Spring (B)	1	115188-002
1-12-4	イトチョウシナット	Nut	1	100136-001
1-13	イトカケ	Thread Retainer	1	115183-101
1-14	ナベコ476-32×6	Screw 476-32×6	1	062710-612
1-15	イトオサエチョウシボウクミ	Tension Stud Assembly	1	S03549-001
1-15-1	イトオサエチョウシボウ	Tension Stud	1	S03550-001
1-15-2	イトチョウシサラ	Tension Disc	1	115187-101

参照番号 Ref.No.	品名 Name of Parts		個数 Q'ty	部品コード Parts No.
1-15-3	イトチョウシサラオサエ	Tension Disc Washer	1	159805-001
1-15-4	イトチョウシバネ	Tension Spring	1	S06432-001
1-15-5	イトチョウシナット	Tension Control Nut	2	100136-001
1-16	ナット6.35	Nut 6.35	1	150556-001
1-17	ユルメピン	Pin	4	S03551-001
1-22	ピン3	Pin 3	1	S03556-001
1-23	スライダーヒキバネ	Spring	1	S03557-001
1-24	バネカケ	Spring Hanger	1	S03558-001
1-25	ロータジクイトカケ	Thread Hook	1	S06253-201
1-26	アナトメネジ4.37クボミ	Screw 4.37×6	1	014680-622
2	ナベコ476-32×10	Screw 476-32×10	5	062711-012
3	イトトリレバー	Thread Take-up Lever	1	S03617-001
4	ナベコ476-32×10	Screw 476-32×10	1	062711-012
5	ザガネ	Washer	1	146354-001
10	イトトリレバージク	Thread Take-up Lever Shaft	1	S03560-001
11	トメネジ4.76×10	Screw 4.76×10	1	013710-712
12	メンイタクミ	Face Plate Assembly	1	S03561-101
12-1	メンイタクミコ	Face Plate Small Assembly	1	S03377-001
12-2	イトアンナイサラ	Thread Guide Disc	2	144504-001
12-3	サブテンション	Spring	1	S06225-000
12-4	ヒラザガネチュウ4.76	Washer 4.76	1	025710-232
12-5	トメワE4	Stop Ring E4	1	048040-342
13	サブテンションイトアンナイ	Sub Tension Thread Guide	1	S03564-001
14	メンイタイトアンナイ	Face Plate Thread Guide	1	S03565-001
15	メンイタイトカケ	Face Plate Thread Retainer	1	S03566-001
16	ナベコ476-32×10	Screw 476-32×10	4	062711-012
17	メクラセン	Oil Cap	1	117936-001

K. 糸切り関係 / Thread trimmer mechanism / Fadenabschneidevorrichtung
Mécanisme de coupe-fill / Mecanismo de recortadora de orillos

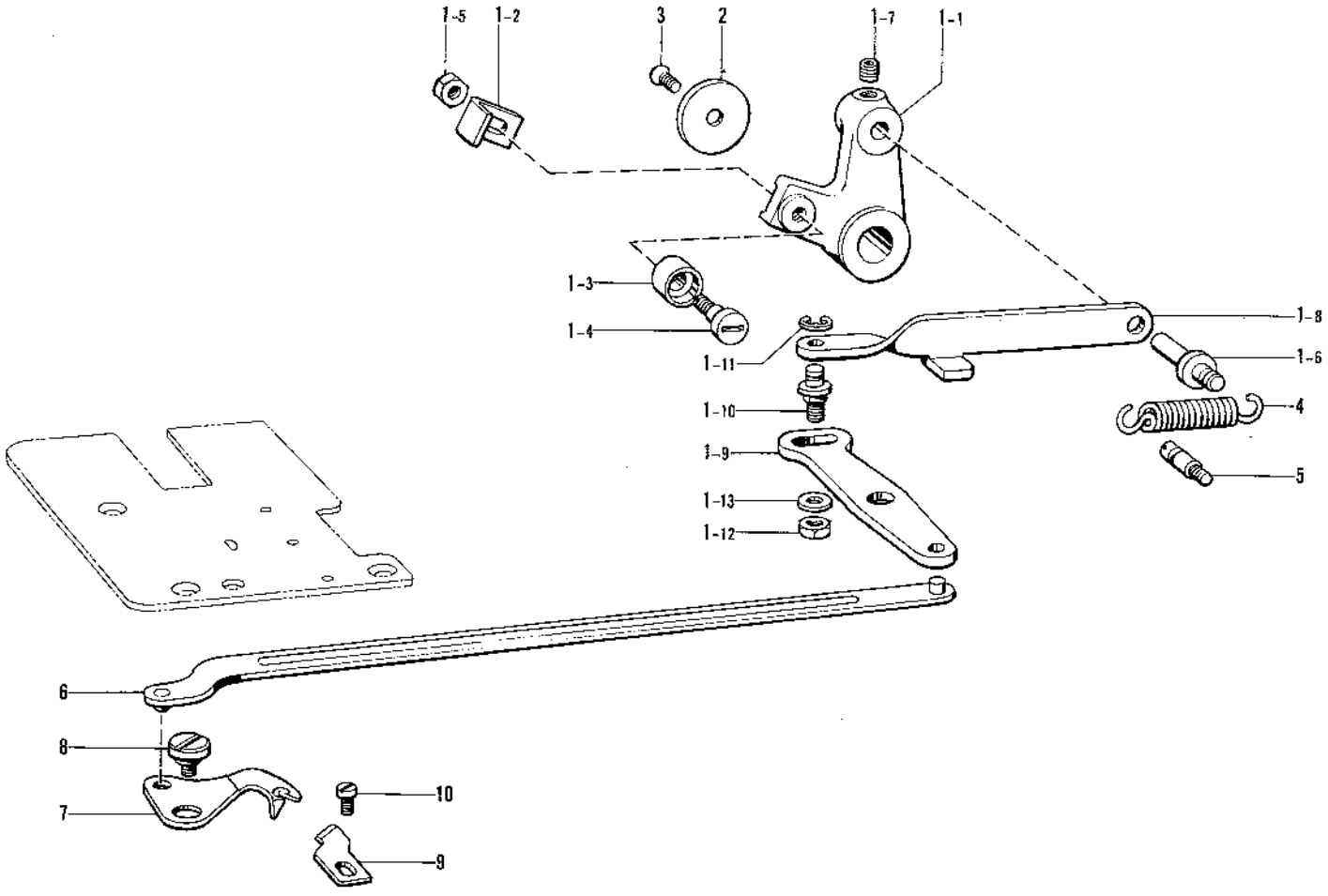

参照番号 Ref.No.	品名 Name of Parts		個数 Q'ty	部品コード Parts No.
1	イトキリレバークミ	Thread Trimming Lever Assembly	1	S03618-001
1-1	イトキリレバー	Thread Trimming Lever	1	S03619-001
1-2	ツメ	Claw	1	S03406-101
1-3	コロ	Roller	1	S03407-001
1-4	コロダンネジ	Stud Screw	1	S03408-001
1-5	ナット4.76	Nut 4.76	1	110161-004
1-6	バネカケジク	Spring Hanger Shaft	1	S03620-001
1-7	アナトメネジ5.95クボミ	Screw 5.95X6	1	014760-622
1-8	イトキリレンケツカン	Connecting Bar	1	S03621-001
1-9	イトキリレンケツレバー	Connecting Lever	1	S03622-001
1-10	レンケツカンジク	Connecting Bar Shaft	1	S03623-001
1-11	トメワE5	Stop Ring E5	1	048050-342

参照番号 Ref.No.	品名 Name of Parts		個数 Q'ty	部品コード Parts No.
1-12	ナット5.95	Nut 5.95	1	150553-001
1-13	ヒラザガネチュウ6	Washer 6	1	025060-232
2	ジクウケフタ	Bearing Cover	1	151932-001
3	サラネジ4.76	Screw 4.76	1	107231-002
4	イトキリレバーバネ	Spring	1	S03624-001
5	バネカケ	Spring Hook	1	S03625-001
6	イトキリレンカンクミ	Thread Trimming Connecting Bar Assembly	1	S03626-001
7	イドウハ	Movable Knife	1	S03627-001
8	イドウハダンネジ	Stud Screw	1	S03628-001
9	コテイハ	Fixed Knife	1	S03629-001
10	シメネジ4.37	Screw 4.37	1	106629-002

L. 渡り糸関係（－６） / Crossover stitch mechanism (−6) / Verbindungsstichvorrichtung (−6)
Mécanisme de point zigzag double (−6) / Mecanismo de puntade cruzada (−6)

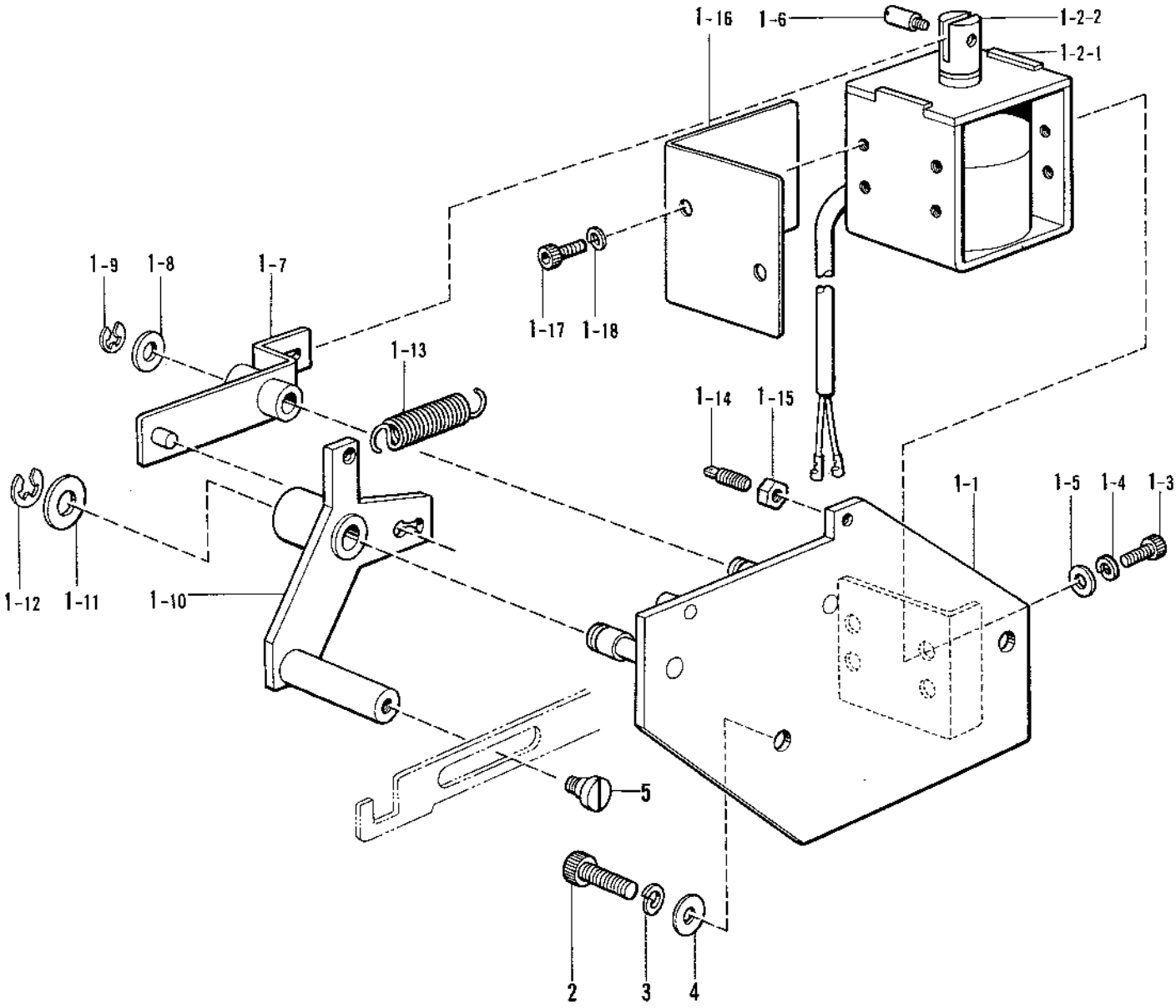

参照番号 Ref.No.	品名 Name of Parts		個数 Q'ty	部品コード Parts No.
1	キリカエソウチクミ	Selector Device Assembly	1	S05690-001
1-1	キリカエベースクミ	Selector Base Assembly	1	S05691-001
1-2	ワタリイトソレノイドクミ	Crossover Stitch Solenoid Assembly	1	S05695-001
1-2-1	ワタリイトソレノイド	Crossover Stitch Solenoid	1	――――
1-2-2	プランジャ	Plunger	1	――――
1-3	アナボルト4×8	Bolt 4X8	4	018400-632
1-4	バネザガネ2-4	Spring Washer 2-4	4	028040-242
1-5	ヒラザガネチュウ4	Washer 4	4	025040-232
1-6	プランジャピン	Pin	1	148546-001
1-7	キリカエクドウレバー	Selector Driving Lever	1	――――
1-8	ヒラザガネチュウ6	Washer 6	1	025060-232
1-9	トメワE4	Stop Ring E4	1	048040-342
1-10	レンカンササエレバー	Supporting Lever	1	――――

参照番号 Ref.No.	品名 Name of Parts		個数 Q'ty	部品コード Parts No.
1-11	ヒラザガネチュウ8	Washer 8	1	025080-232
1-12	トメワE6	Stop Rign E6	1	048060-342
1-13	キリカエレンカンバネ	Spring	1	S05696-001
1-14	ヌノオサエウデバネカケ	Holder	1	110251-001
1-15	ナット2シュ3.57	Nut 3.57	1	021670-202
1-16	ソレノイドカバー	Solenoid Cover	1	S05906-001
1-17	アナボルト4×6	Bolt 4X6	2	016400-632
1-18	バネザガネ2-4	Spring Washer 2-4	2	028040-242
2	アナボルト6×16	Bolt 6X16	2	018061-622
3	バネザガネ2-6	Spring Washer 2-6	2	028060-242
4	ヒラザガネチュウ6	Washer 6	2	025060-232
5	メスサドウレバーダンネジ	Stud Screw	1	159272-001

a. 起動装置関係 / Starting device mechanism / Startvorrichtung
Mécanisme de dispositif de démarrage / Mecanismo del dispositivo de arranque

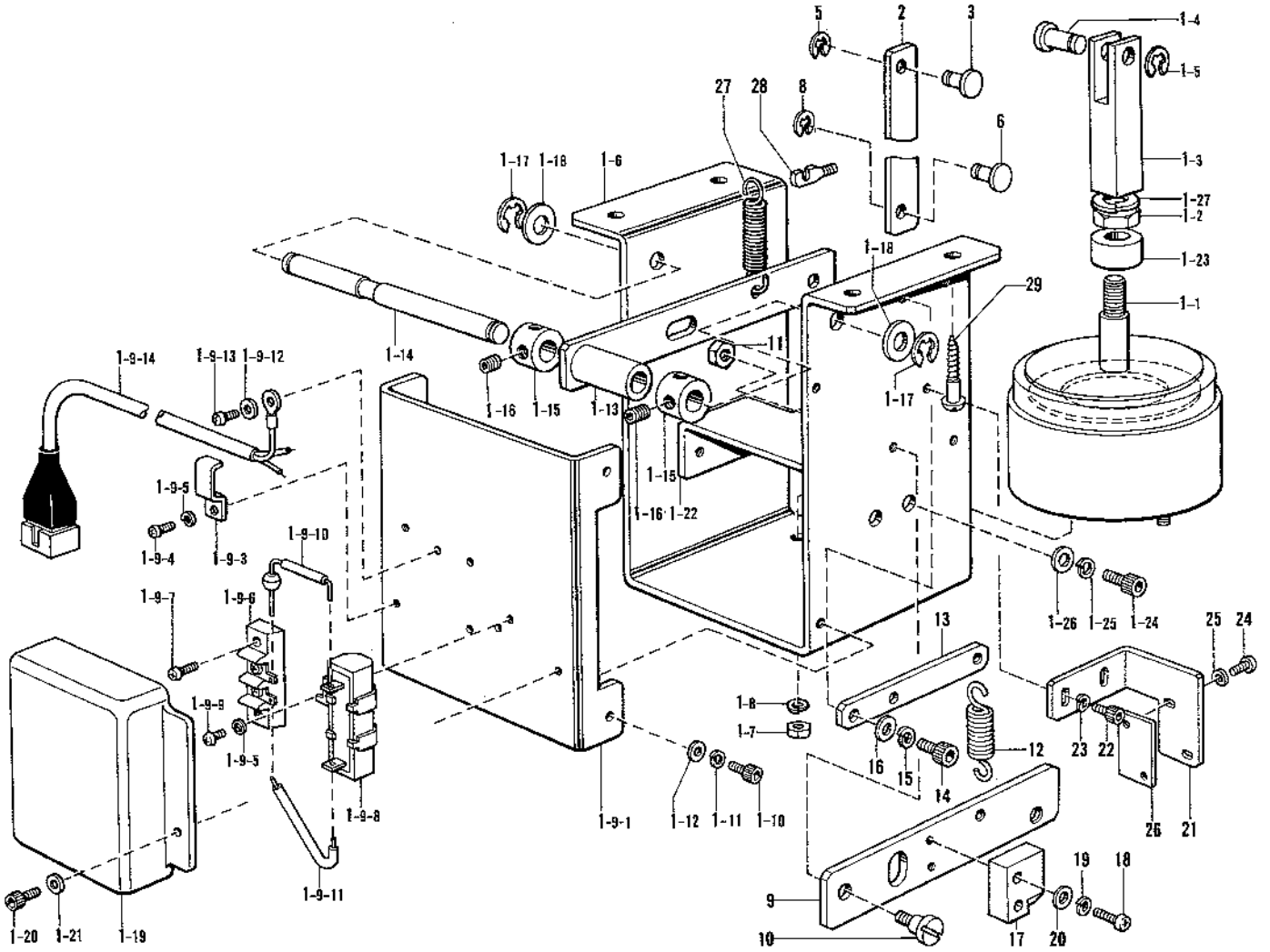

参照番号 Ref.No.	品名 Name of Parts		個数 Q'ty	部品コード Parts No.
1	キドウソウチクミ	Starting Device Assembly	1	S05462-001
1-1	オサエアゲソレノイドクミ	Presser Lifting Solenoid Assembly	1	S02582-001
1-2	ナット3シュ8	Nut 8	1	021080-302
1-3	プランジャツギテ	Plangar Connector	1	S05974-001
1-4	ピン	Pin	1	S02587-001
1-5	トメワE6	Stop Ring E6	1	048060-342
1-6	ソレノイドダイ	Solenoid Base	1	S05464-001
1-7	ナット1シュ6	Nut 6	2	021060-102
1-8	バネザガネ2-6	Spring Washer 2-6	2	028060-242
1-9	ソレノイドカバークミ	Solenoid Cover Assembly	1	S05463-001
1-9-1	ソレノイドカバー	Solenoid Cover	1	————
1-9-3	コードオサエL	Cord Holder (L)	1	————
1-9-4	プラスナベネジ3×6	Screw 3X6	1	002300-603
1-9-5	バネザガネ2-3	Spring Washer 2-3	2	028030-242
1-9-6	タンシダイ	Terminal Block	1	————
1-9-7	プラスナベコネジ3×10	Screw 3X10	2	002301-603
1-9-8	セメントテイコウキ	Ballas Resistor	1	————
1-9-9	プラスナベネジ3×6	Screw 3X6	1	002300-603
1-9-10	ダイオード	Diode	1	————
1-9-11	リードセン	Lead Wire	1	————
1-9-12	ザガネ	Washer	1	————
1-9-13	プラスナベネジ4×6	Screw 4X6	1	002400-603
1-9-14	キドウケーブル	Starting Cable	1	————
1-10	アナボルト4×8	Bolt 4X8	4	018400-832
1-11	バネザガネ2-4	Spring Washer 2-4	4	028040-242
1-12	ヒラザガネチュウ4	Washer 4	4	025040-232
1-13	キドウレバー	Starting Lever	1	S05466-001
1-14	キドウレバージク	Starting Lever Shaft	1	S05467-001
1-15	セットカラー	Collar	2	S05392-001
1-16	アナクボミ6×6	Screw 6X6	4	014060-632
1-17	トメワE8	Stop Ring E8	2	048080-342
1-18	ヒラザガネショウ10	Washer 10	2	025100-132
1-19	タンシダイカバー	Terminal Block Cover	1	S02592-001
1-20	アナボルト4×8	Bolt 4X8	2	018400-832

参照番号 Ref.No.	品名 Name of Parts		個数 Q'ty	部品コード Parts No.
1-21	ヒラザガネチュウ4	Washer 4	2	025040-232
1-22	クッションウケイタ	Plate	1	S06152-001
1-23	ゴムクッション	Cushion	1	153122-000
1-24	アナボルト5×10	Bolt 5X10	4	018501-022
1-25	バネザガネ2-5	Spring Washer 2-5	4	028050-242
1-26	ヒラザガネチュウ5	Washer 5	4	025050-232
1-27	バネザガネ2-8	Spring Washer 2-8	1	028080-242
2	キドウレンカン	Starting Connection	1	S05468-001
3	キドウレンカンピンB	Pin (B)	1	S05469-001
5	トメワE6	Stop Ring E6	1	048060-342
6	キドウレンカンピンA	Pin (A)	1	S05470-001
8	トメワE6	Stop Ring E6	1	048060-342
9	フミコミレバー	Foot Switch Plate	1	S05881-001
10	ダンネジ6.35	Stud Screw 6.35	2	158998-001
11	ナット6.35	Nut 6.35	2	150554-002
12	フミコミレバーバネ	Spring	1	S05882-001
13	バネカケ	Spring	1	S05883-001
14	アナボルト5×10	Bolt 5X10	2	018501-022
15	バネザガネ2-5	Spring Washer 2-5	2	028050-242
16	ヒラザガネチュウ5	Washer 5	2	025050-232
17	スイッチドック	Switch Dock	1	S05884-000
18	プラスナベネジ4×14	Screw 4X14	2	002401-402
19	バネザガネ2-4	Spring Washer 2-4	2	028040-242
20	ヒラザガネチュウ4	Washer 4	2	025040-232
21	スイッチトリツケイタ	Switch Setting Plate	1	S05885-001
22	アナボルト4×10	Bolt 4X10	2	018401-022
23	バネザガネ2-4	Spring Washer 2-4	2	028040-242
24	プラスナベネジ3×16	Screw 3X16	2	002301-603
25	バネザガネ2-3	Spring Washer 2-3	2	028030-243
26	トリツケウライタ	Setting Plate	1	S05973-001
27	サドーレバーバネ	Differential Lever Spring	1	S05989-001
28	バネカケ	Spring Hook	1	141334-001
29	マルモクネジ6.2×32	Screw 6.2X32	4	101125-000

b. ボタンフィーダー関係(1) / Button Feeder mechanism (1) / Knopfzuführungvorrichtung (1)
Alimentation pour boutons (1) / Botón de alimentación (1)

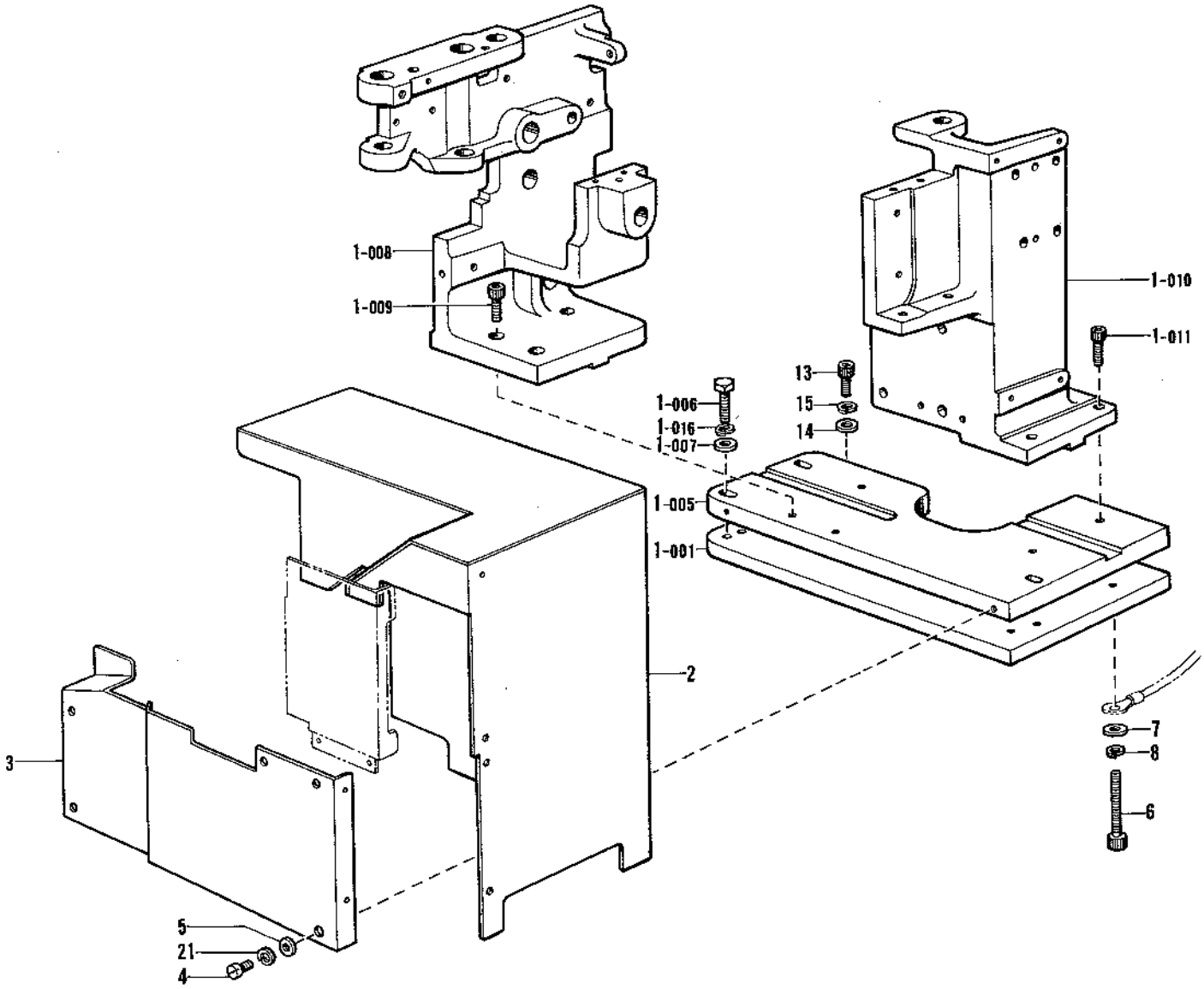

参照番号 Ref.No.	品名 Name of Parts		個数 Q'ty	部品コード Parts No.
1	ボタンフィーダーホンタイクミ	Button Feeder Machine Body Assembly	1	S06053-101
1-001	ボタンフィーダーベース	Button Feeder Base	1	S05312-001
1-005	スペーサー	Spacer	1	S06002-001
1-006	ボルト6×22	Bolt 6X22	3	S06100-001
1-007	ヒラザガネチュウ6	Washer 6	3	025060-232
1-008	ボタンフィーダーホンタイ	Button Feeder Machine Body	1	S05314-001
1-009	アナボルト6×20	Bolt 6X20	3	018062-022
1-010	ホジョベース	Support Base	1	S06001-001
1-011	アナボルト6×20	Bolt 6X20	2	018062-022
1-016	バネザガネ2-6	Spring Washer 2-6	5	028060-242
2	ホンタイカバークミ	Machine Body Cover Assembly	1	S06129-001

参照番号 Ref.No.	品名 Name of Parts		個数 Q'ty	部品コード Parts No.
3	マエカバー	Front Cover	1	S10504-001
4	ヒラネジ4×8	Screw 4X8	12	007400-813
5	ヒラザガネチュウ4	Washer 4	11	025040-232
6	アナボルト6×50	Bolt 6X50	3	018065-022
7	ザガネ	Washer	3	115947-001
8	バネザガネ2-6	Spring Washer 2-6	3	028060-242
13	アナボルト6×12	Bolt 6X12	2	018061-222
14	ヒラザガネチュウ6	Washer 6	2	025060-232
15	バネザガネ2-6	Spring Washer 2-6	2	028060-242
21	バネザガネ2-4	Spring Washer 2-4	12	028040-243

b. ボタンフィーダー関係(2) / Button Feeder mechanism (2) / Knopfzuführungvorrichtung (2) Alimentation pour boutons (2) / Botón de alimentación (2)

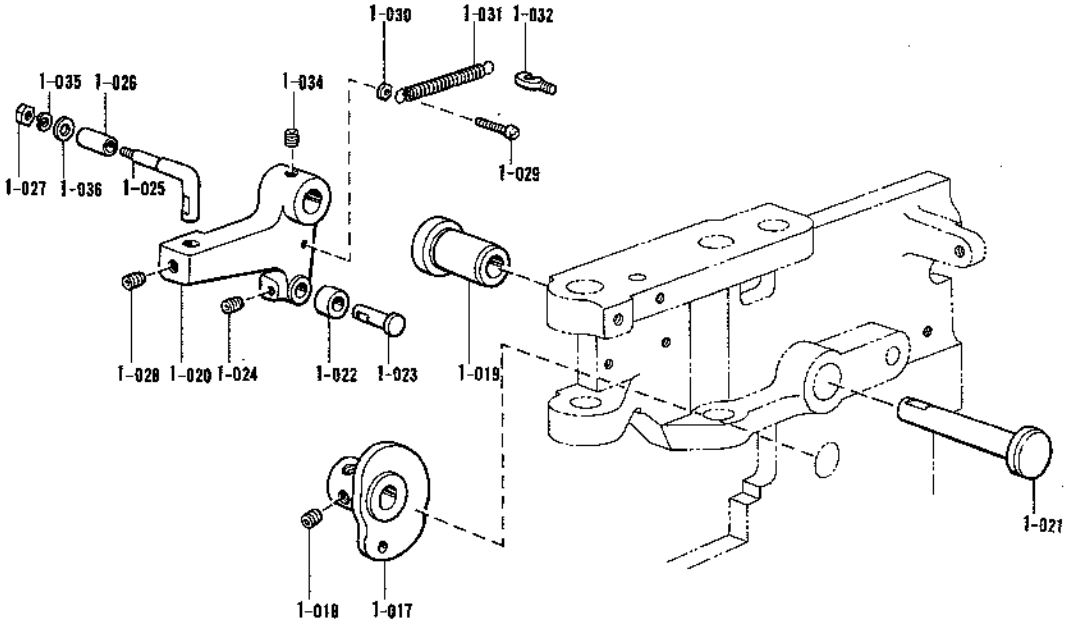

参照番号 Ref.No.	品名 Name of Parts		個数 Q'ty	部品コード Parts No.
1-017	オサエアゲカム	Presser Lifting Cam	1	S05384-001
1-018	アナクボミ6×6	Screw 6X6	2	014060-632
1-019	クランクジクメタル	Crank Shaft Bearing	1	S05385-000
1-020	オサエアゲクランク	Presser Lifting Crank	1	S05386-001
1-021	オサエアゲクランクジク	Presser Lifting Crank Shaft	1	S05387-001
1-022	カムフォロアー	Cam Supporter	1	S05371-001
1-023	カムフォロアージク	Shaft	1	S05388-001
1-024	アナトメネジ5クボミ	Screw 5	1	014500-522
1-025	オサエアゲコロウデジク	Presser Lifting Roller Arm Shaft	1	S05389-001
1-026	オサエアゲコロ	Presser Lifting Roller	1	S05390-001

参照番号 Ref.No.	品名 Name of Parts		個数 Q'ty	部品コード Parts No.
1-027	ナット1シュ3	Nut 3	1	021300-103
1-028	アナトメネジ5クボミ	Screw 5	1	014500-522
1-029	ヒラネジ3×12	Screw 3X12	1	007301-212
1-030	ナット1シュ3	Nut 3	1	021300-103
1-031	オサエアゲクランクバネ	Spring	1	S05391-001
1-032	バネカケ	Spring Hook	1	141334-001
1-034	アナクボミ6×6	Screw 6X6	2	014060-632
1-035	バネザガネ2-3	Spring Washer 2-3	1	026030-242
1-036	ヒラザガネチュウ3	Washer 3	1	025030-232

b. ボタンフィーダー関係(3) / Button Feeder mechanism (3) / Knopfzuführungvorrichtung (3) Alimentation pour boutons (3) / Botón de alimentación (3)

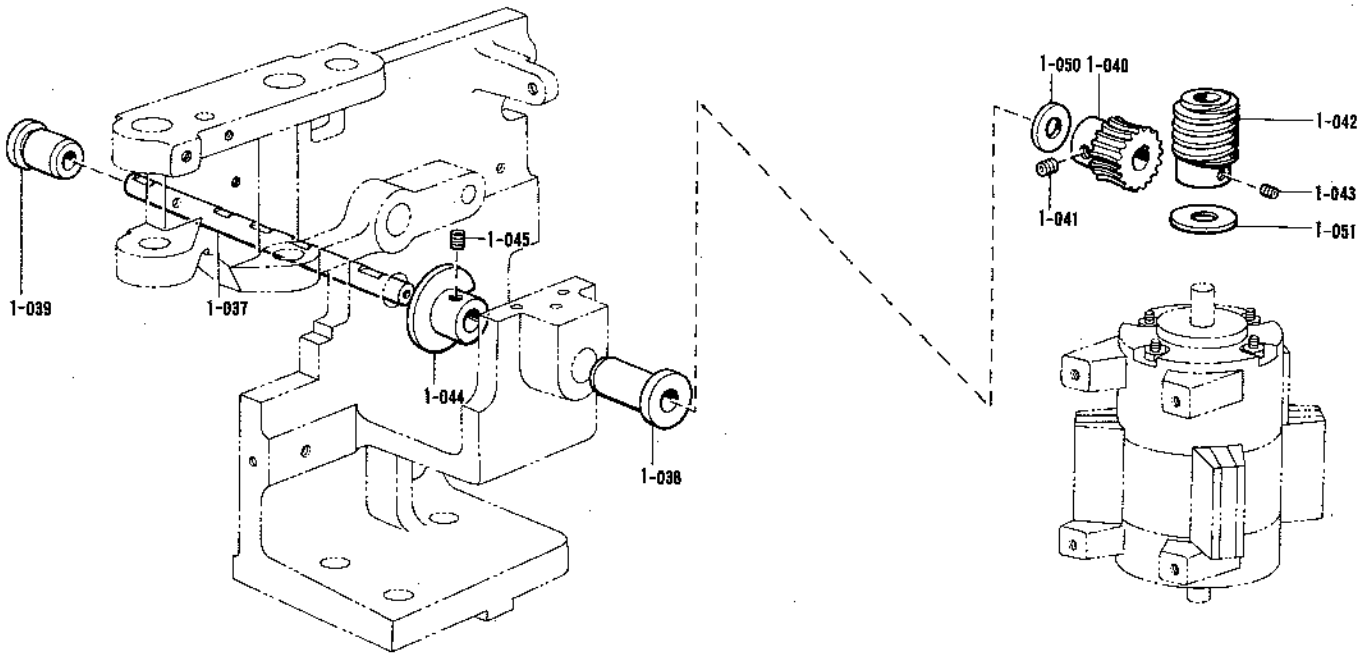

参照番号 Ref.No.	品名 Name of Parts		個数 Q'ty	部品コード Parts No.
1-037	カムジク	Cam Shaft	1	S05328-001
1-038	カムジクメタルF	Cam Shaft Bushing (F)	1	S05329-000
1-039	カムジクメタルR	Cam Shaft Bushing (R)	1	S05330-000
1-040	ウォームホイール	Worm Wheel	1	S05331-000
1-041	アナクボミ6×6	Screw 6X6	2	014060-632
1-042	ウォーム	Worm	1	S05332-000

参照番号 Ref.No.	品名 Name of Parts		個数 Q'ty	部品コード Parts No.
1-043	アナトメネジ5クボミ	Screw 5	2	014500-522
1-044	カムジクスイッチドック	Cam Shaft Switch Dock	1	S05333-001
1-045	アナクボミ6×6	Screw 6X6	2	014060-632
1-050	スラストザガネ	Washer	1	S06024-001
1-051	ザガネ	Washer	1	S06029-001

b. ボタンフィーダー関係(4) / Button Feeder mechanism (4) / Knopfzuführungvorrichtung (4)
Alimentation pour boutons (4) / Botón de alimentación (4)

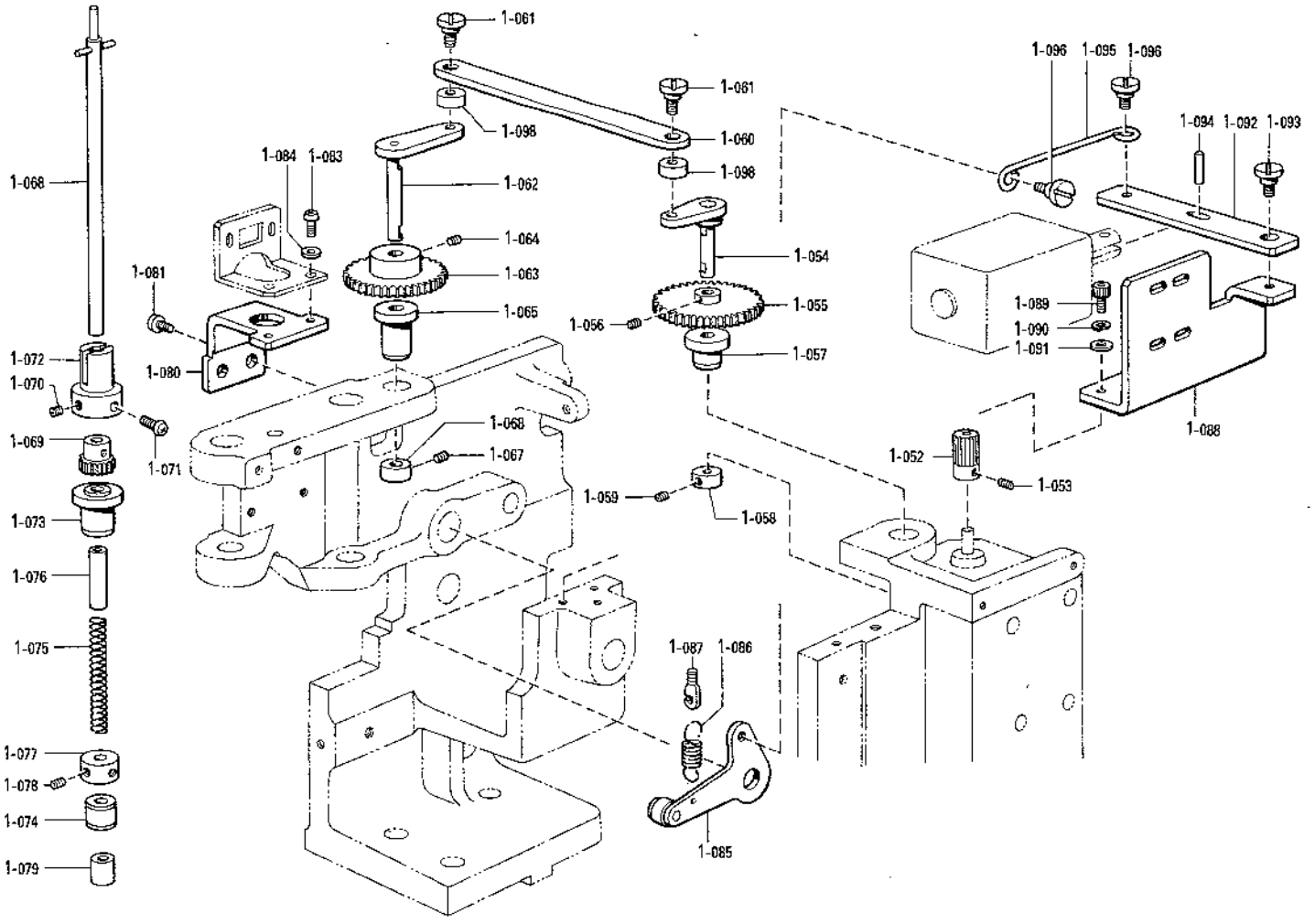

参照番号 Ref.No.	品名 Name of Parts		個数 Q'ty	部品コード Parts No.
1-052	スリモミモーターギヤ	Button Alignment Motor Gear	1	S05334-000
1-053	アナクボミ3×4	Screw 3X4	2	014300-432
1-054	ギヤジクA	Gear Shaft (A)	1	S05335-001
1-055	スリモミヨウギヤ	Button Alignment Gear	1	S05337-000
1-056	アナクボミ3×4	Screw 3X4	2	014300-432
1-057	ギヤジクAヨウメタル	Gear Shaft (A) Bushing	1	S05338-000
1-058	セットカラーA	Collar (A)	1	S05339-001
1-059	アナクボミ3×4	Screw 3X4	2	014300-432
1-060	スリモミレンケツレバー	Button Alignment Connection Lever	1	S05340-001
1-061	ダンネジM4	Stud Screw M4	2	S05341-001
1-062	ギヤジクB	Gear Shaft (B)	1	S05342-001
1-063	シャフトギヤA	Shaft Gear (A)	1	S05343-000
1-064	アナトメネジ5クボミ	Screw 5	2	014500-522
1-065	ギヤジクBヨウメタル	Gear Shaft (B) Bushing	1	S05344-000
1-066	セットカラーB	Collar (B)	1	S05345-001
1-067	アナトメネジ5クボミ	Screw 5	2	014500-522
1-068	シャフトクミ	Shaft Assembly	1	S05346-001
1-069	シャフトギヤB	Shaft Gear (B)	1	S05349-000
1-070	アナクボミ3×4	Screw 3X4	1	014300-432
1-071	プラスナベ3×5クロ	Screw 3X5	1	002300-502
1-072	スリモミジクアンナイ	Button Alignment Shaft Guide	1	S05350-001
1-073	スリモミジクメタルA	Button Alignment Shaft Bearing (A)	1	S05351-000
1-074	スリモミジクメタルB	Button Alignment Shaft Bearing (B)	1	S05352-000

参照番号 Ref.No.	品名 Name of Parts		個数 Q'ty	部品コード Parts No.
1-075	スリモミオシツケバネ	Button Alignment Press Spring	1	S05353-001
1-076	バネアンナイカラー	Spring Guide Collar	1	S05354-001
1-077	スリモミジクドック	Button Alignment Shaft Dock	1	S05355-001
1-078	アナクボミ4×5	Screw 4X5	2	014400-522
1-079	ボタンオサエC	Button Presser (C)	1	※S06570-000
1-080	ガイド	Guide	1	S05357-001
1-081	アナボルト4×10	Bolt 4X10	2	018401-022
1-083	プラスナベネジ3×8	Screw 3X8	2	002300-803
1-084	バネザガネ2-3	Spring Washer 2-3	2	028030-242
1-085	オシアゲクランククミ	Presser Bar Clank Assembly	1	S05359-001
1-086	スリモミジクヒッパリバネ	Spring	1	S05363-001
1-087	バネカケ	Spring Hook	1	141334-001
1-088	ソレノイドトリツケイタ	Solenoid Setting Plate	1	S05364-001
1-089	アナボルト4×10	Bolt 4X10	3	018401-022
1-090	バネザガネ2-4	Spring Washer 2-4	3	028040-242
1-091	ヒラザガネチュウ4	Washer 4	3	025040-232
1-092	ソレノイドレンケツアーム	Solenoid Arm	1	S05365-001
1-093	ダンネジM4	Stud Screw M4	1	S05341-001
1-094	プランジャピン	Plunger Pin	1	148546-001
1-095	ワイヤー	Wire	1	S05367-001
1-096	ダンネジM4	Stud Screw M4	2	S05341-001
1-098	コロ	Roller	2	S05972-000

b. ボタンフィーダー関係(5) / Button Feeder mechanism (5) / Knopfzuführungvorrichtung (5) Alimentation pour boutons (5) / Botón de alimentación (5)

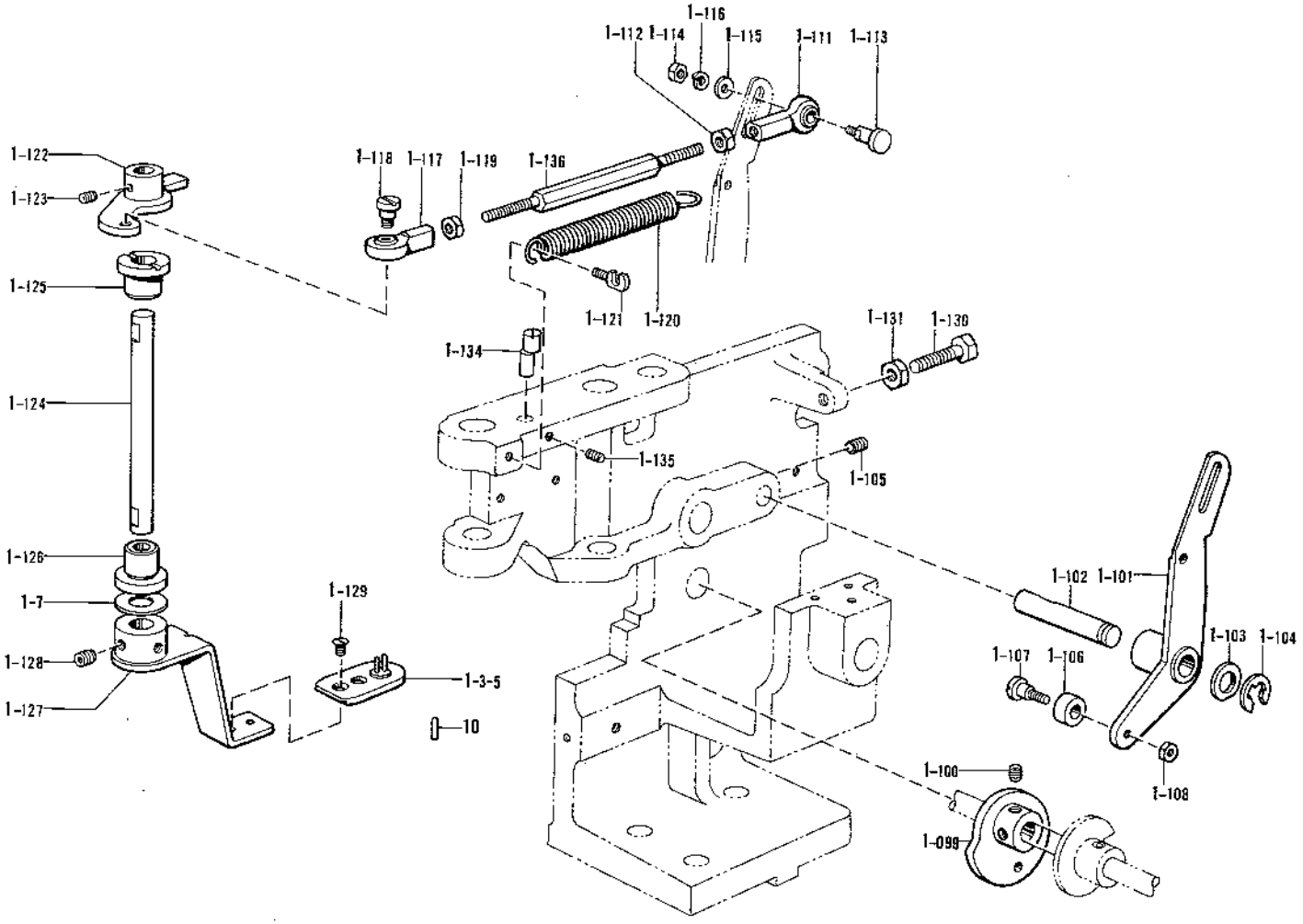

参照番号 Ref.No.	品名 Name of Parts		個数 Q'ty	部品コード Parts No.
1-099	ボタンキャリーカム	Button Carry Cam	1	S05368-101
1-100	アナクボミ6×6	Screw 6×6	2	014060-632
1-101	カムフォロアBヨウアーム	Cam Supporting (B) Arm	1	S05369-001
1-102	アームBヨウシテンピン	Arm (B) Fulcrum Pin	1	S05370-001
1-103	ザガネ	Washer	1	110367-001
1-104	トメワE6	Stop Ring E6	1	048060-342
1-105	アナクボミ6×6	Screw 6×6	1	014060-632
1-106	カムフォロアー	Cam Supporting	1	S05371-001
1-107	ダンネジM4	Stud Screw M4	1	S05341-001
1-108	2シュナット4	Nut 4	1	021400-202
1-111	タマツギテクミR	Ball Bearing Assembly (R)	1	148587-001
1-112	ナット5.95	Nut 5.95	1	100022-005
1-113	ダンネジ	Stud Screw	1	S05373-001
1-114	2シュナット4	Nut 4	1	021400-202
1-115	ヒラザガネチュウ4	Washer 4	1	025040-232
1-116	バネザガネ2-4	Spring Washer 2-4	1	028040-242
1-117	タマツギテクミL	Joint Assembly (L)	1	148589-001
1-118	タマツギテダンネジ	Stud Screw	1	S05336-001
1-119	ナット5.95	Nut 5.95	1	148592-001

参照番号 Ref.No.	品名 Name of Parts		個数 Q'ty	部品コード Parts No.
1-120	カムフォロアBヨウバネA	Cam Supporting (B) Spring(A)	1	S05375-001
1-121	バネカケ	Spring Hook	1	141334-001
1-122	ボタンイドウヨウアームB	Button Movement Arm (B)	1	S05376-001
1-123	アナクボミ6×6	Screw 6×6	2	014060-632
1-124	ボタンウンパンジク	Button Transport Shaft	1	S05377-001
1-125	Bウンパンジクメタル0	Bearing (U)	1	S05378-000
1-126	Bウンパンジクメタル0	Bearing (D)	1	S05379-000
1-127	ボタンイドウヨウアームA	Button Movement Arm (A)	1	S05380-001
1-128	アナクボミ6×6	Screw 6×6	2	014060-632
1-129	サラネジ3.57×4	Screw 3.57×4	2	S06044-001
1-130	ボルト6×20	Bolt 6×20	1	017062-003
1-131	ナット1シュ6	Nut 6	1	021060-106
1-134	ヘンシンピン	Pin	1	S06119-001
1-135	アナトメネジ5クボミ	Screw 5	1	014500-522
1-136	レンケツジク	Connection Shaft	1	S05374-001
1-3-5	ボタンウケダイクミ	Button Catch Plate Assembly	1	S06686-004
1-7	ザガネ	Washer	1	S06029-001
10	ボタンウケピン(ホキュウヨウ)	Pin (for Supply)	1	※

b. ボタンフィーダー関係(6) / Button Feeder mechanism (6) / Knopfzuführungvorrichtung (6)
Alimentation pour boutons (6) / Botón de alimentación (6)

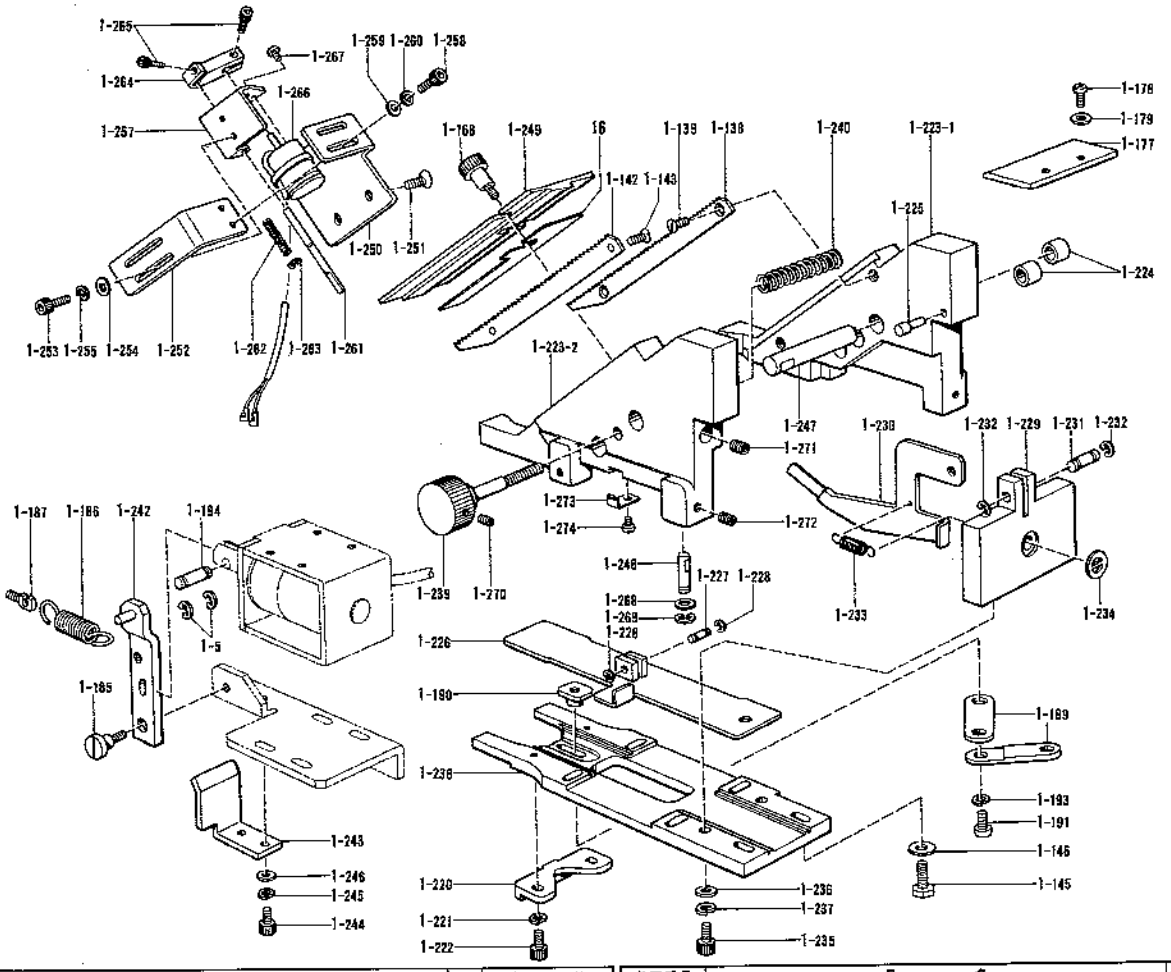

参照番号 Ref.No.	品名 Name of Parts		個数 Q'ty	部品コード Parts No.
1-138	ボタンスベリイタA	Button Slide Plate (A)	1	S05394-001
1-139	サラネジ3.57×6	Screw 3.57×6	2	S01696-001
1-142	ボタンスベリイタB	Button Slide Plate (B)	1	S05397-001
1-143	サラネジ3.57×6	Screw 3.57×6	2	S01696-001
1-145	ボルト5×16	Bolt 5×16	2	017501-602
1-146	ヒラザガネチュウ5	Washer 5	2	025050-232
1-168	ツマミネジ3.57	Screw 3.57	1	S10512-001
1-177	スベリダイウエイタ	Slide Base Upper Plate	1	S05421-001
1-178	プラスナベネジ3×8	Screw 3×8	2	002300-803
1-179	ヒラザガネチュウ3	Washer 3	2	025030-233
1-185	ダンネジM4	Stud Screw M4	1	S05424-001
1-186	シャッターバネ	Shutter Spring	1	S09609-001
1-187	バネカケ	Spring Hook	1	141334-001
1-189	スベリダイリンク	Slide Base Link	2	S05888-001
1-190	リンクシテン	Link Fulcrum	1	S05889-001
1-191	ナベコM4×6	Screw M4×6	1	062400-616
1-193	バネザガネ2-4	Spring Washer 2-4	1	028040-242
1-194	プランジャーピン	Plunger Pin	1	S06671-001
1-220	ボタンウケダイストッパ	Button Catch Base Stopper	1	S09600-001
1-221	バネザガネ2-4	Spring Washer 2-4	1	028040-242
1-222	アナボルト4×12	Bolt 4×12	1	018401-222
1-223	スベリダイクミ	Slide Base Assembly	1	S09596-001
1-223-1	ボタンスベリダイA	Button Slide Base (A)	1	S09597-001
1-223-2	ボタンスベリダイB	Button Slide Base (B)	1	S09598-001
1-224	スライドブッシュ	Slide Bush	4	S09599-000
1-225	スベリダイストッパ	Slide Base Stopper	2	S09591-000
1-226	ボタンウケイタクミ	Button Cathc Plate Assembly	1	S09582-001
1-227	ストッパクドウジク	Stopper Driving Shaft	1	S09578-001
1-228	トメワE2	Stop Ring E2	2	048020-342
1-229	ストッパササエ	Stopper Support	1	S09592-001
1-230	ストッパA	Stopper (A)	1	S09593-001
1-231	ストッパAササエジク	Stopper (A) Supporting Shaft	1	S09587-001
1-232	トメワE3	Stop Ring E3	2	048030-242
1-233	スライダーバネ	Slider Spring	1	S07091-001
1-234	イトチョウシサラオサエ	Tension Releasing Disc	1	152877-001
1-235	アナボルト5×16	Bolt 5×16	2	018051-622
1-236	ヒラザガネチュウ5	Washer 5	2	025050-232
1-237	バネザガネ2-5	Spring Washer 2-5	2	028050-242

参照番号 Ref.No.	品名 Name of Parts		個数 Q'ty	部品コード Parts No.
1-238	スベリダイシタダイ	Slide Base Lower Base	1	S09594-001
1-239	スベリダイネジクミ	Slide Base Screw Assembly	1	S09590-001
1-240	スベリダイバネ	Slide Base Spring	1	S09574-001
1-242	ウケイタイドウレバー	Catch Plate Mobile Lever	1	S09581-001
1-243	イドウレバーアテイタ	Mobile Lever Patch	1	S09579-001
1-244	アナボルト4×8	Bolt 4×8	2	018400-622
1-245	バネザガネ2-4	Spring Washer 2-4	2	028040-242
1-246	ヒラザガネチュウ4	Washer 4	2	025040-232
1-247	スベリダイアンナイジク	Slide Base Guide Shaft	2	S09577-001
1-248	スベリダイアンナイジク	Slide Base Guide Shaft	4	S09576-001
1-249	ボタンウエカバーA	Button Upper Cover (A)	1	※S09601-000
1-250	ソレノイドベース	Solenoid Base	1	S09584-001
1-251	サラコ5×8	Screw 5×8	2	061500-804
1-252	ソレノイドトリツケイタ	Solenoid Fixing Plate	1	S09585-001
1-253	アナボルト4×8	Bolt 4×8	2	018400-622
1-254	ヒラザガネチュウ4	Washer 4	2	025040-232
1-255	バネザガネ2-4	Spring Washer 2-4	2	028040-242
1-257	ストッパジクササエイタ	Stopper Shaft Supporting Plate	1	S09586-001
1-258	アナボルト4×8	Bolt 4×8	2	018400-622
1-259	ヒラザガネチュウ4	Washer 4	2	025040-232
1-260	バネザガネ2-4	Spring Washer 2-4	2	028040-242
1-261	ストッパジク	Stopper Shaft	1	S09575-001
1-262	ストッパバネ	Spring	1	S09573-001
1-263	トメワE2.5	Stop Ring E2.5	1	048025-342
1-264	ストッパジクササエ	Stopper Shaft Support	1	S09572-001
1-265	アナボルト3×8	Bolt 3×8	2	018300-622
1-266	ストッパソレノイド	Stopper Solenoid	1	S09611-000
1-267	ナベコ26×4	Screw 26×4	2	062260-406
1-268	ヒラザガネチュウ5	Washer 5	4	025050-232
1-269	トメワE3	Stop Ring E3	4	048030-342
1-270	アナトメネジ5クボミ	Screw 5	1	014500-522
1-271	アナトメネジ6×6クボミ	Screw 6×6	2	014060-622
1-272	アナクボミ4	Screw 4	4	014400-522
1-273	ツマミイタバネ	Spring Plate	1	S09613-001
1-274	ナベコ357-40×5	Screw 357-40×5	1	062670-512
1-5	トメワE2	Stop Ring E2	2	048020-342
16	スペーサ	Spacer	1	※

b. ボタンフィーダー関係(7) / Button Feeder mechanism (7) / Knopfzuführungvorrichtung (7)
Alimentation pour boutons (7) / Botón de alimentación (7)

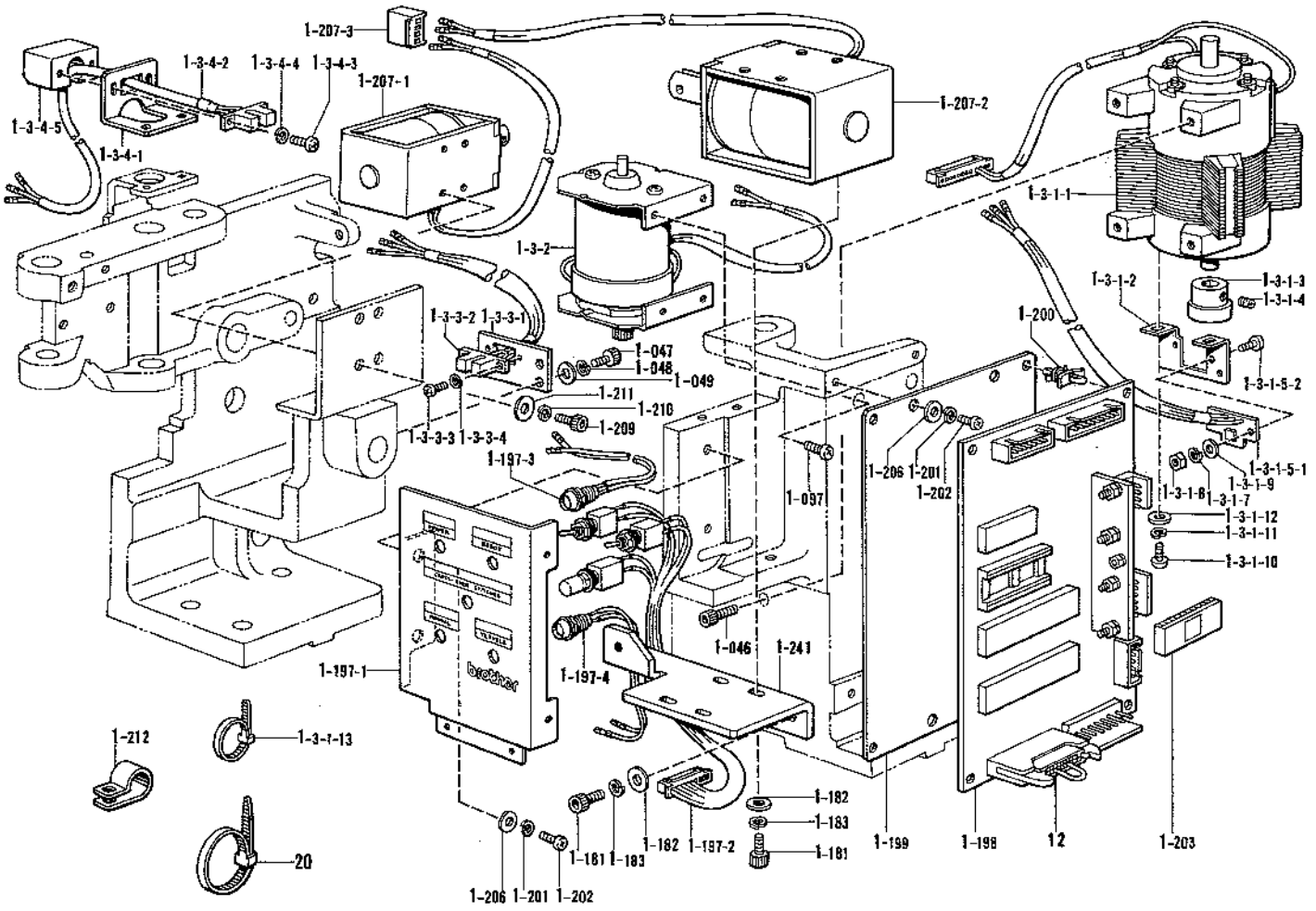

参照番号 Ref.No.	品名 Name of Parts		個数 Q'ty	部品コード Parts No.
1-046	アナボルト4×10	Bolt 4X10	4	018401-022
1-047	アナボルト4×10	Bolt 4X10	2	018401-022
1-048	ヒラザガネチュウ4	Washer 4	2	025040-232
1-049	バネザガネ2-4	Washer 2-4	2	028040-242
1-097	プラスナベネジ3.5×8	Screw 3.5X8	4	002350-806
1-181	アナボルト4×10	Bolt 4X10	6	018401-022
1-182	ヒラザガネチュウ4	Washer 4	6	025040-232
1-183	バネザガネ2-4	Spring Washer 2-4	6	028040-242
1-197	Bパネルクミ	B Panel Assembly	1	S05318-001
1-197-1	Bパネル	B Panel	1	———
1-197-2	Bパネルスイッチ	B Panel Switch	1	———
1-197-3	デンゲンPL	Power Supply (PL)	1	———
1-197-4	トラブルPL	Trouble (PL)	1	———
1-198	キバンB438013クミ	Printed Circuit Board	1	S05323-100
1-199	キバントリツケイタ	Board Setting Plate	1	S05324-001
1-200	サポート6NS	Support 6NS	4	S00554-000
1-201	バネザガネ2-4	Spring Washer 2-4	6	028040-243
1-202	ナベコ4×8	Screw 4X8	6	062400-806
1-203	PROM910Aクミ	PROM 910 (A) Assembly	1	S10505-000
1-206	ヒラザガネチュウ4	Washer 4	6	025040-233
1-207	Bソレノイドクミ	B Solenoid Assembly	1	S05738-001
1-207-1	キリモミソレノイド	Button Setting Solenoid	1	———
1-207-2	シャッターソレノイドクミ	Shutter Solenoid Assembly	1	———
1-207-3	コネクタVHR-4N	Connecter VHR-4N	1	———
1-209	アナボルト4×8	Bolt 4X8	4	018400-832
1-210	バネザガネ2-4	Spring Washer2-4	4	028040-242
1-211	ヒラザガネチュウ4	Washer 4	4	025040-232
1-212	コードホルダ	Cord Holder	2	149073-001
1-241	ソレノイドダイ	Solenoid Base	1	S09580-061
1-3	Bモータクミ	B Motor Assembly	1	S05489-001

参照番号 Ref.No.	品名 Name of Parts		個数 Q'ty	部品コード Parts No.
1-3-1	キャリーモータクミ	Carry Motor Assembly	1	S05490-001
1-3-1-1	キャリーモータ	Carry Motor	1	———
1-3-1-2	キバンササエB	Board Support (B)	1	———
1-3-1-3	ジシャククミB	Magnet Assembly (B)	1	———
1-3-1-4	トメネジ3×5クボミ	Screw 3X5	2	014300-522
1-3-1-5	カイテンセンサクミ	Rotational Sensor Assembly	1	S05729-001
1-3-1-5-1	カイテンセンサー#2	Rotational Sensor #2	1	———
1-3-1-5-2	プラスナベネジ3×6	Screw 3X6	2	002300-603
1-3-1-7	バネザガネ2-3	Spring Washer 2-3	2	028030-243
1-3-1-8	ナット1シュ3	Nut 3	2	021300-103
1-3-1-9	ヒラザガネチュウ3	Washer 3	2	025030-233
1-3-1-10	プラスナベネジ3×8	Screw 3X8	2	002300-803
1-3-1-11	バネザガネ2-3	Spring Washer 2-3	2	028030-243
1-3-1-12	ヒラザガネチュウ3	Washer 3	2	025030-233
1-3-1-13	バンタイPLT1M	Band PLT1M	1	S04557-000
1-3-2	キリモミモータクミ	Button Setting Motor Assembly	1	S05730-001
1-3-3	ゲンテンSWクミ	Zero-Position Switch Assembly	1	S05731-001
1-3-3-1	センサトリツケイタ	Sensor Setting Plate	1	———
1-3-3-2	ホトセンサA	Sensor (A)	1	———
1-3-3-3	プラスナベネジ3×8	Screw 3X8	2	002300-803
1-3-3-4	バネザガネ2-3	Spring Washer 2-3	2	028030-243
1-3-4	キリモミSWクミ	Button Setting Switch Assembly	1	S05734-001
1-3-4-1	センサトリツケイタ	Sensor Setting Plate	1	———
1-3-4-2	ホトセンサB	Sensor (B)	1	———
1-3-4-3	プラスナベコネジ3×10	Screw 3X10	2	002301-003
1-3-4-4	バネザガネ2-3	Spring Washer 2-3	2	028030-243
1-3-4-5	センサカバー	Sensor Cover	1	———
12	コネクタ917クミ	Connector 917 Assembly	1	S05326-000
20	バンタイPLT1M	Band PLT1M	2	S04557-000

c. フィーダー関係 / Button sortor mechanism / Knopfsortierer
Tricur de bouton / Clasificador de botones

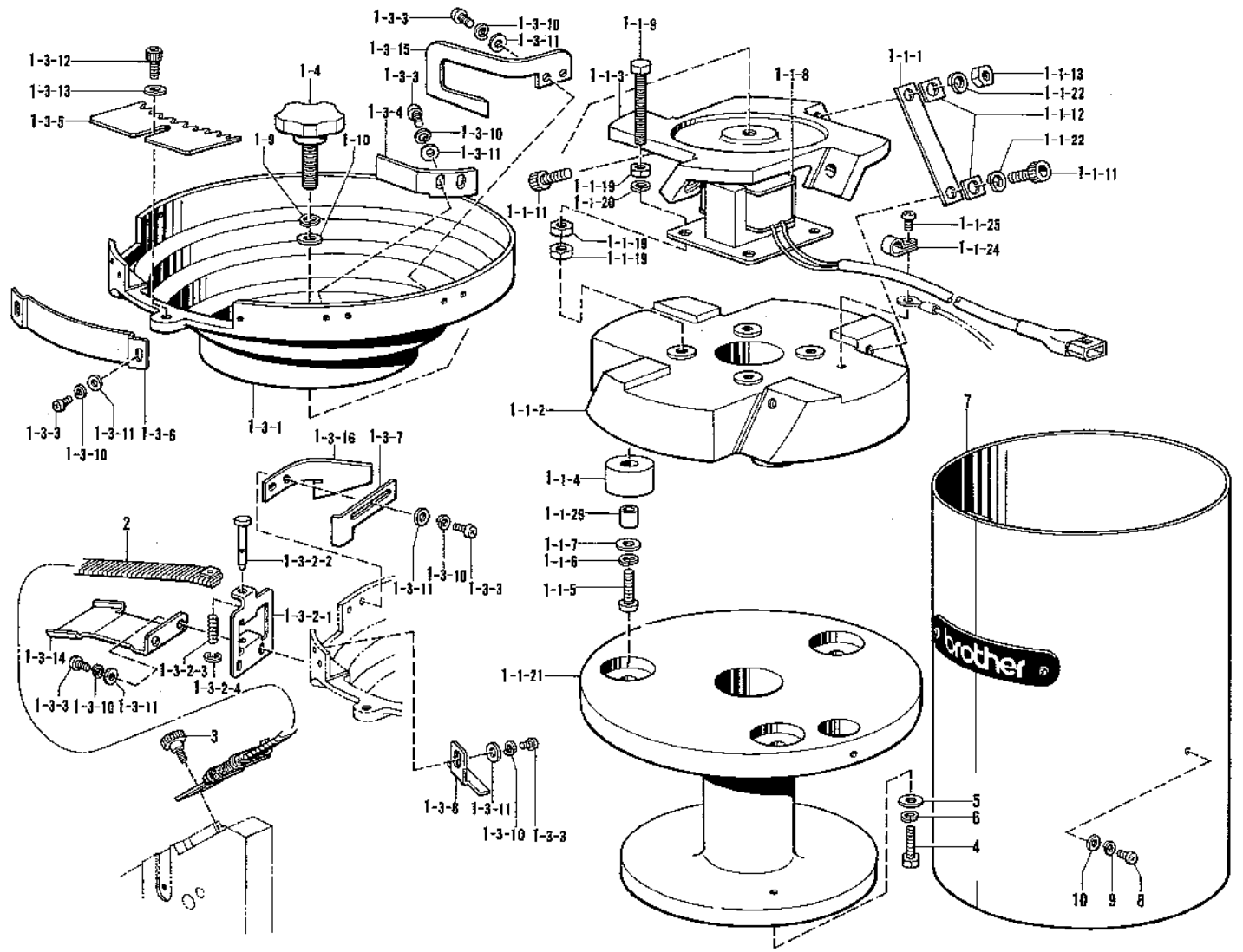

参照番号 Ref.No.	品名 Name of Parts		個数 Q'ty	部品コード Parts No.
1	シンドウボウルソウクミ(50HZ)	Vibrating Generate Assembly (50HZ)	1	S05426-101
	シンドウボウルソウクミ(60HZ)	Vibrating Generate Assembly (60HZ)	1	S05426-102
1-1	シンドウキクミ(50HZ)	Vibrating Assembly (50HZ)	1	S05427-101
	シンドウキクミ(60HZ)	Vibrating Assembly (60HZ)	1	S05427-102
1-1-1	イタバネ0.8(50HZ)	Spring Plate 0.8 (50HZ)	4	S06033-001
	イタバネ1.0(60HZ)	Spring Plate 1.0 (60HZ)	4	S06034-001
1-1-2	シンドウキベースシタ	Vibrating Base Lower	1	S08480-001
1-1-3	シンドウキベースウエ	Vibrating Base Upper	1	S05912-101
1-1-4	クッションゴム	Cushion Rubber	3	S05910-000
1-1-5	プラスナベネジ5×25	Screw 5×25	3	002502-505
1-1-6	バネザガネ	Spring Washer 2-5	3	028050-242
1-1-7	ヒラザガネチュウ5	Washer 5	3	025050-232
1-1-8	シンドウソレノイド	Vibrating Solenoid	1	S05914-101
1-1-9	ソレノイドササエボルト	Bolt	4	S08479-001
1-1-11	アナボルト8×25	Bolt 8×25	8	018082-522
1-1-12	ザガネ	Washer	8	S05917-001
1-1-13	ナット1シュ8	Nut 8	4	021080-102
1-1-19	2シュナット6	Nut 6	12	021060-202
1-1-20	バネザガネ2-6	Spring Washer 2-6	8	028060-242
1-1-21	ダイザ	Base	1	S05907-101
1-1-22	バネザガネ2-8	Spring Washer 2-8	8	028080-242
1-1-24	コードオサエ	Cord Holder	1	149547-000
1-1-25	ナベコ4×8	Screw 4×8	1	062400-806
1-1-29	クッションカラー	Cushion Collar	3	S06613-001
1-3	シンドウボウルクミ	Vibrating Ball Assembly	1	S06027-101
1-3-1	シンドウボウル	Vibrating Ball	1	———
1-3-2	クチガネクミ	Connector Assembly	1	S05428-001
1-3-2-1	クチガネ	Connector	1	S05429-001
1-3-2-2	シュータトメピン	Shooter Stop Pin	1	S05430-001

参照番号 Ref.No.	品名 Name of Parts		個数 Q'ty	部品コード Parts No.
1-3-2-3	トメピンオシバネ	Spring	1	S05431-001
1-3-2-4	トメワE2.5	Stop Ring E2.5	1	048025-342
1-3-3	ナベコ4×8	Screw 4×8	9	062400-806
1-3-4	セイレツイタA	Alignment Plate (A)	1	S07163-001
1-3-5	ヒョウリセンベツイタ	Sorting Plate	1	※S05433-000
1-3-6	セツベツバンクチフタ	Sorting Cover	1	S05435-001
1-3-7	ボタンハバチョウセツイタ	Button With Control Plate	1	S07166-001
1-3-8	タカサチョウセツイタ	Hingth Control Plate	1	S07165-001
1-3-10	バネザガネ2-4	Spring Washer 2-4	11	028040-243
1-3-11	ヒラザガネチュウ4	Washer 4	7	025040-233
1-3-12	アナボルト5×14	Bolt 5×14	1	018501-422
1-3-13	ヒラザガネチュウ5	Washer 5	1	025050-232
1-3-14	シュータコイルササエ	Shooter Coil Supporter	1	S06022-001
1-3-15	セイレツイタB	Alignment Plate (B)	1	S07164-001
1-3-16	セイレツイタC	Alignment Plate (C)	1	S07167-001
1-3-17	ヒラザガネM4	Washer M4	4	025040-332
1-3-18	プラスナベネジ4×10	Screw 4×10	2	002401-003
1-4	ボウルシメネジ	Screw	1	S05438-100
1-9	バネザガネ2-8	Spring Washer 2-8	1	028080-242
1-10	ヒラザガネダイ8	Washer 8	1	025080-336
2	シュートコイルクミ(2.7×15)	Shoot Coil Assembly (2.7×15)	1	※S07042-001
3	ツマミネジ3.57	Screw 3.57	1	S06441-001
4	ボルト5×63	Bolt 5×63	2	144543-001
5	ザガネ	Washer	2	115947-001
6	バネザガネ2-6	Spring Washer 2-6	2	028060-242
7	フィーダカバークミ	Botton Sortor Cover Assembly	1	———
8	アナボルト5×10	Bolt 5×10	3	018501-022
9	バネザガネ2-5	Spring Washer 2-5	3	028050-242
10	ヒラザガネチュウ5	Washer 5	3	025050-232

d. 糸払イ関係 / Thread wiper mechanism / Fadenwischvorrichtung
Mécanisme de tire-fil / Mecanismo de limpiador de hilos

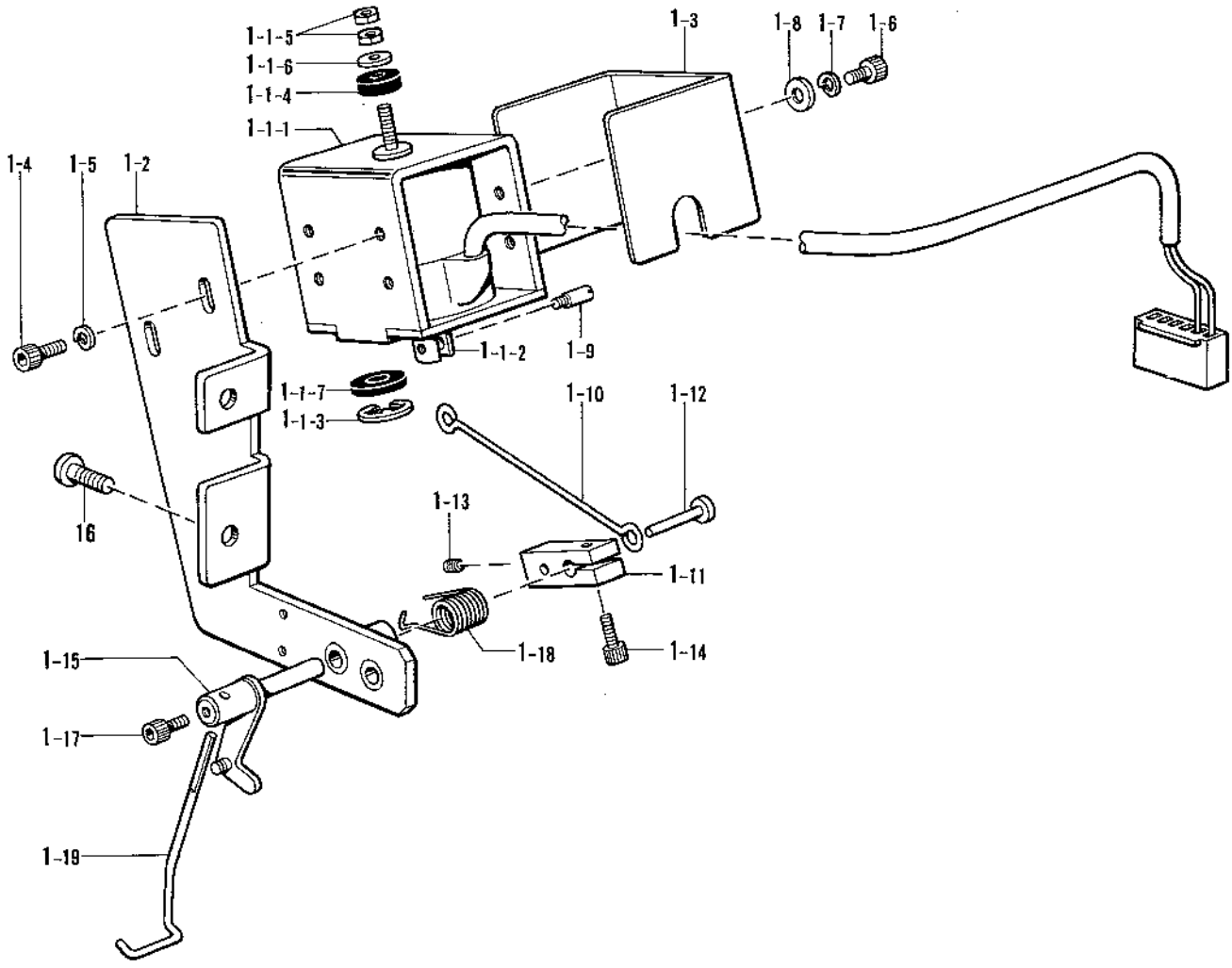

参照番号 Ref.No.	品名 Name of Parts		個数 Q'ty	部品コード Parts No.
1	ワイパークミ	Wiper Assembly	1	S06031-001
1-1	ワイパーソレノイドクミ	Wiper Solenoid Assembly	1	S05444-001
1-1-1	ワイパーソレノイド	Wiper Solenoid	1	————
1-1-2	プランジャー	Plunger	1	————
1-1-3	トメウE9	Stop Ring E9	1	048090-342
1-1-4	ゴムクッション	Rubber Cushion	1	————
1-1-5	ナットミシュ3	Nut 3	2	021300-103
1-1-6	ヒラザガネショウ3	Washer 3	1	025030-132
1-1-7	プランジャーゴム	Plunger Rubber	1	————
1-2	ソレノイドベース	Solenoid Base	1	S05448-001
1-3	ソレノイドカバー	Solenoid Cover	1	S05449-001
1-4	アナボルト4×8	Bolt 4×8	2	018400-832
1-5	バネザガネ2-4	Spring Washer 2-4	2	028040-242
1-6	アナボルト4×6	Bolt 4×6	2	018400-632

参照番号 Ref.No.	品名 Name of Parts		個数 Q'ty	部品コード Parts No.
1-7	バネザガネ2-4	Spring Washer 2-4	2	028040-242
1-8	ヒラザガネチュウ4	Washer 4	2	025040-232
1-9	プランジャピン	Plunger Pin	1	148546-001
1-10	レンケツリンク	Connection Link	1	S05450-001
1-11	イトハライリンク	Thread Wiper Link	1	S05451-001
1-12	リンクピン	Link Pin	1	S05452-001
1-13	アナクボミ4×5	Screw 4×5	1	014400-522
1-14	アナボルト4×10	Bolt 4×10	1	018401-022
1-15	イトハライジク	Thread Wiper Shaft	1	S05453-001
1-17	アナボルト4×6	Bolt 4×6	1	017400-602
1-18	イトハライバネ	Spring	1	S05455-001
1-19	イトハライ	Thread Wiper	1	S06466-001
16	ナベコ598-28×12	Screw 598-28×12	2	062761-212

e. コントロールボックス関係 / Control box mechanism / Schaltkasten
Mécanisme du boîtier de contrôle / Mecanismo del caja de controles

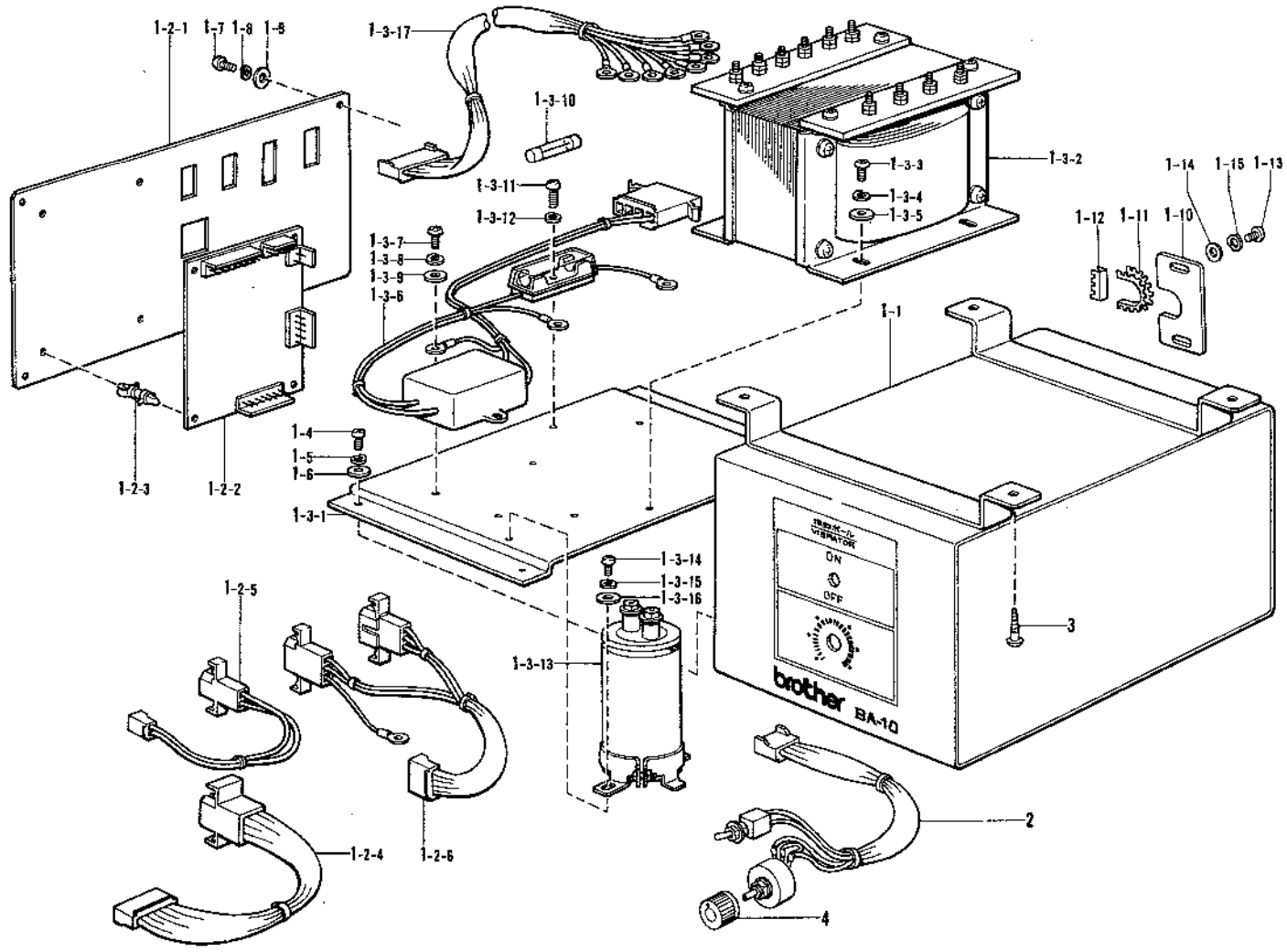

参照番号 Ref.No.	品名 Name of Parts		個数 Q'ty	部品コード Parts No.
1	ボックスクミ	Box Assembly	1	S05471-001
1-1	コントロールボックス	Control Box Assembly	1	————
1-2	ボックスフタクミ	Box Cover Assembly	1	————
1-2-1	コントロールボックスフタ	Control Box Cover	1	————
1-2-2	キバンB438021クミ	Printed Circuit Board	1	S05475-000
1-2-3	サポート6NS	Support 6NS	4	————
1-2-4	ケーブルAクミ	Cable (A) Assembly	1	————
1-2-5	ケーブルBクミ	Cable (B) Assembly	1	————
1-2-6	ケーブルEクミ	Cable (E) Assembly	1	————
1-3	マウントイタクミ	Mount Plate Assembly	1	————
1-3-1	マウントイタ	Mount Plate	1	————
1-3-2	トランスB	Trans (B)	1	————
1-3-3	ナベコ4X8	Screw 4X8	4	062400-806
1-3-4	バネザガネ2-4	Spring Washer 2-4	4	028040-243
1-3-5	ヒラザガネチュウ4	Washer 4	4	025040-233
1-3-6	ノイズフィルタクミ	Noise Filter Assembly	1	————
1-3-7	プラスナベネジ3X8	Screw 3X8	2	002300-803
1-3-8	バネザガネ2-3	Spring Washer 2-3	2	028030-243
1-3-9	ヒラザガネチュウ3	Washer 3	2	025030-232
1-3-10	カンヒューズ3A	Fuse 3A	1	215769-001
1-3-11	プラスナベネジ4X14	Screw 4X14	1	002401-403

参照番号 Ref.No.	品名 Name of Parts		個数 Q'ty	部品コード Parts No.
1-3-12	バネザガネ2-4	Spring Washer 2-4	1	028040-243
1-3-13	デンC50B103	Condenser C50B103	1	————
1-3-14	プラスナベネジ3X8	Screw 3X8	2	002300-803
1-3-15	バネザガネ2-3	Spring Washer 2-3	2	028030-243
1-3-16	ヒラザガネチュウ3	Washer 3	2	025030-233
1-3-17	トランスケーブルクミ	Trans Cable Assembly	1	————
1-4	ナベコ4X8	Screw 4X8	4	062400-806
1-5	バネザガネ2-4	Spring Washer 2-4	4	028040-243
1-6	ヒラザガネチュウ4	Washer 4	4	025040-233
1-7	ナベコ4X8	Screw 4X8	4	062400-806
1-8	バネザガネ2-4	Spring Washer 2-4	4	028040-243
1-9	ヒラザガネチュウ4	Washer 4	4	025040-233
1-10	ボックスフタB	Box Cover (B)	1	————
1-11	ナイロンジザイブッシュ	Bush	1	————
1-12	ナイロンジザイブッシュ	Bush	1	————
1-13	ナベコ4X8	Screw 4X8	2	062400-806
1-14	ヒラザガネチュウ4	Washer 4	2	025040-233
1-15	バネザガネ2-4	Spring Washer 2-4	2	028040-243
2	ケーブルDクミ	Cable (D) Assembly	1	S05484-000
3	プラスマルモクネジ4.5X25	Screw 4.5X25	4	032452-502
4	ツマミ	Thumb	1	S02907-000

f. 電装品関係 / Power supply equipment mechanism / Stromversorgung
Mécanisme de léquipement en alimentation électrique / Mecanismo de la equipo de alimentación de corriento

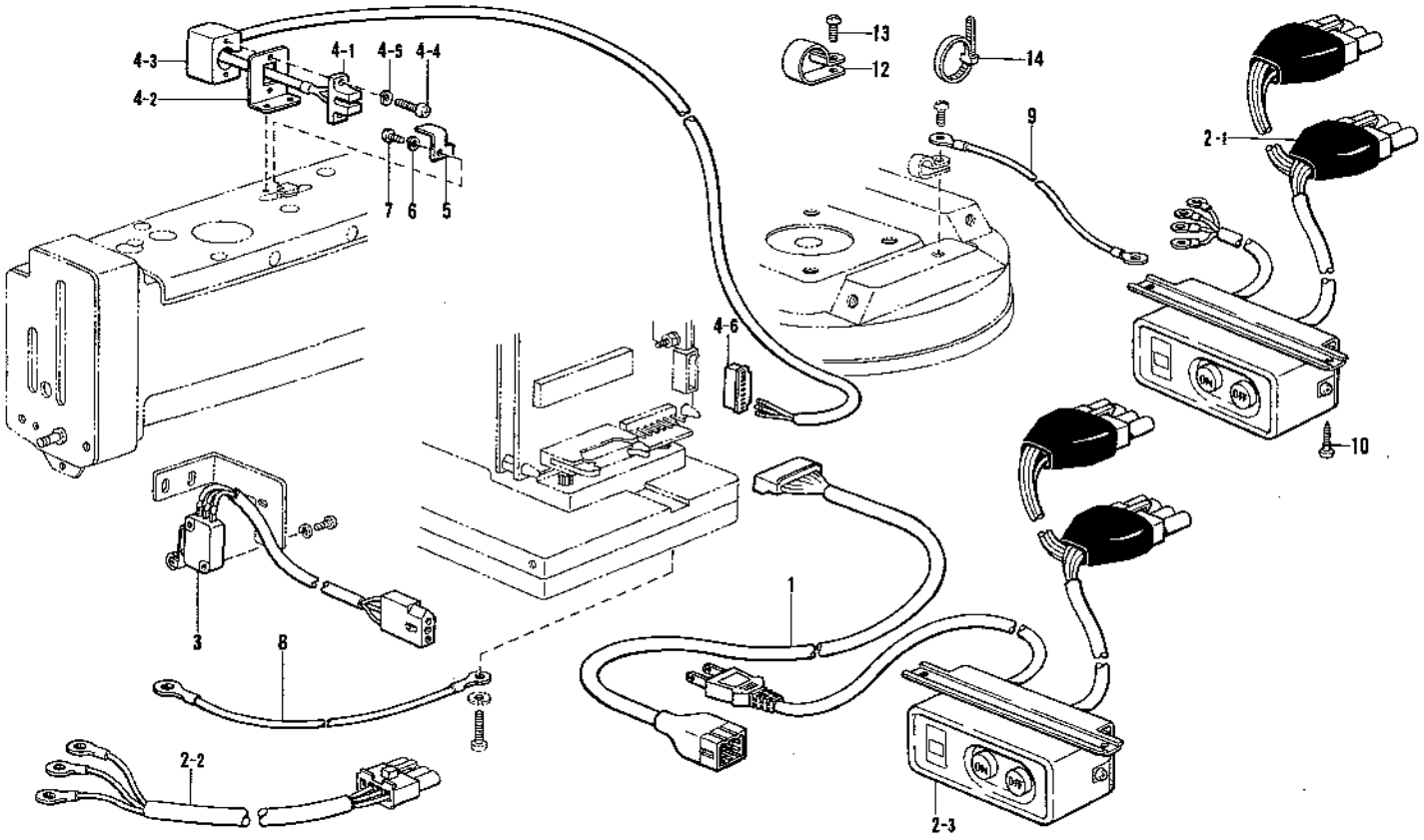

参照番号 Ref.No.	品名 Name of Parts		個数 Q'ty	部品コード Parts No.
1	Bレンケツケーブルクミ	B Connection Cable Assembly	1	S05485-000
2-1	デンゲンコードクミA	———	1	S05486-001
2-2	———	Power Supply Cord Assembly	1	S06252-000
2-3	デンゲンコードクミB	———	1	S07039-001
3	スタートSWクミ	Start Switch Assembly	1	S05480-000
4	ミシンテイシSWクミ	Sewing Machine Switch Assembly	1	S05744-001
4-1	ホトセンサC	Sensor (C)	1	———
4-2	キドウセンサーササエ	Starting Device Sensor Support	1	———
4-3	センサカバー	Sensor Cover	1	———
4-4	プラスナベコネジ3×10	Screw 3X10	2	002301-003
4-5	バネザガネ2-3	Spring Washer 2-3	2	028030-243

参照番号 Ref.No.	品名 Name of Parts		個数 Q'ty	部品コード Parts No.
4-6	コネクタXHP-9	Connector XHP-9	1	———
5	テイシセンサシキリイタ	Stop Device Sensor Partition Plate	1	S05747-001
6	バネザガネ2-3	Spring Washer 2-3	1	028030-243
7	プラスナベネジ3×6	Screw 3X6	1	002300-603
8	アースコードA	Cord (A)	2	S05992-000
9	アースコードC	Cord (C)	1	S05994-000
10	プラスマルモクネジ4.5×25	———	2	032452-502
12	コードホルダー#10	Cord Holder #10	2	552907-000
13	ナベコネジ476-32×10	Screw 476-32X10	1	062711-012
14	バンタイPLT1M	Band PLT1M	6	S04557-000

Volt	単相 Single-Phase			三相 Three-Phase		単相 Single-Phase	三相 Three-Phase		
	100V		110V	200V		220V	380V		415V
HZ	50HZ	60HZ	60HZ	50HZ	60HZ	50HZ	50HZ	60HZ	50HZ
品名 Name of Parts	国内用 for Domestic		輸出用 for Export	国内用 for Domestic		輸出用 for Export			
デンゲンコードクミ Power Supply Assembly	S07039-001		S06252-000	S05486-001		S06252-000			

g. ボタン検知関係 / Button detector mechanism / Knopfdetektor
Détecteur de bouton / Detector de botones

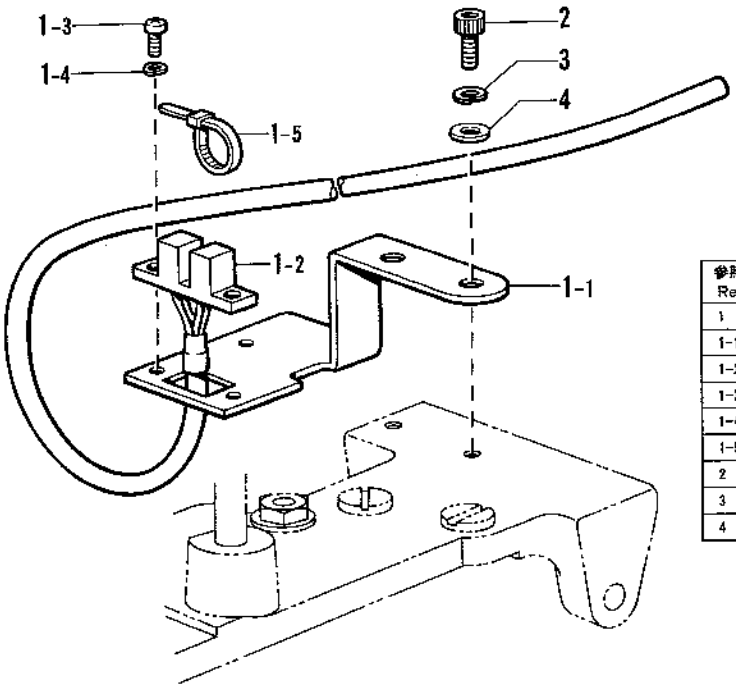

参照番号 Ref.No.	品名 Name of Parts		個数 Q'ty	部品コード Parts No.
1	Bケンチセンサクミ	Button Detector Sensor Assembly	1	S05458-001
1-1	センサートリツケイタ	Sensor Setting Plate	1	————
1-2	ホトセンサE	Sensor (E)	1	————
1-3	プラスナベネジ3×8	Screw 3X8	2	002300-603
1-4	バネザガネ2-3	Spring Washer 2-3	2	028030-243
1-5	バンタイPLT1M	Band PLT1M	2	————
2	アナボルト4×8	Bolt 4X8	2	018400-832
3	バネザガネ2-4	Spring Washer 2-4	2	028040-242
4	ヒラガネチュウ4	Washer 4	2	025040-232

Z. 付属品関係(1)（オプション） / Accessories (1) (Option) / Zubehör (1) (Option)
Accessoires (1) (Option) / Accesorios (1) (Opcion)

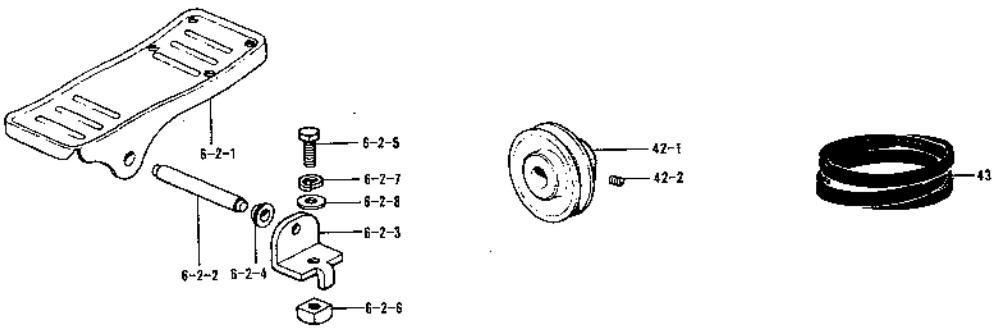

参照番号 Ref.No.	品名 Name of parts		個数 Q'ty	部品コード Parts No.
6-2	オサエアゲフミイタクミ(Zキャクヨウ)	Pedal Assembly (for Z Type Stand)	1	S01603-002
6-2-1	オサエアゲフミイタ	Pedal	1	S01199-002
6-2-2	オサエアゲフミイタジク	Pedal Shaft	1	133188-001
6-2-3	フミイタジクウケ	Pedal Shaft Bracket	2	119707-001
6-2-4	フミイタジクウケカラー	Pedal Shaft Collar	2	119708-001
6-2-5	ボルト8×22	Bolt 8X22	2	017082-206
6-2-6	4カクナット8	Nut 8	2	116694-001

参照番号 Ref.No.	品名 Name of parts		個数 Q'ty	部品コード Parts No.
6-2-7	バネザガネ2-8	Spring Washer 2-8	2	028080-240
6-2-8	ヒラザガネチュウ8	Washer 8	2	025080-236
42	N65プーリークミ(60HZヨウ)	Pulley 65 Assembly (for 60HZ)	1	119270-001
	N75プーリークミ(50HZヨウ)	Pulley 75 Assembly (for 50HZ)	1	119271-001
42-1	プーリー	Pulley	1	————
42-2	トメネジ5.95	Screw 5.95	2	133330-001
43	Vベルト M24	V Belt M24	1	082102-490

Z. 付属品関係(2) / Accessories (2) / Zubehör (2)
Accessoires (2) / Accesorios (2)

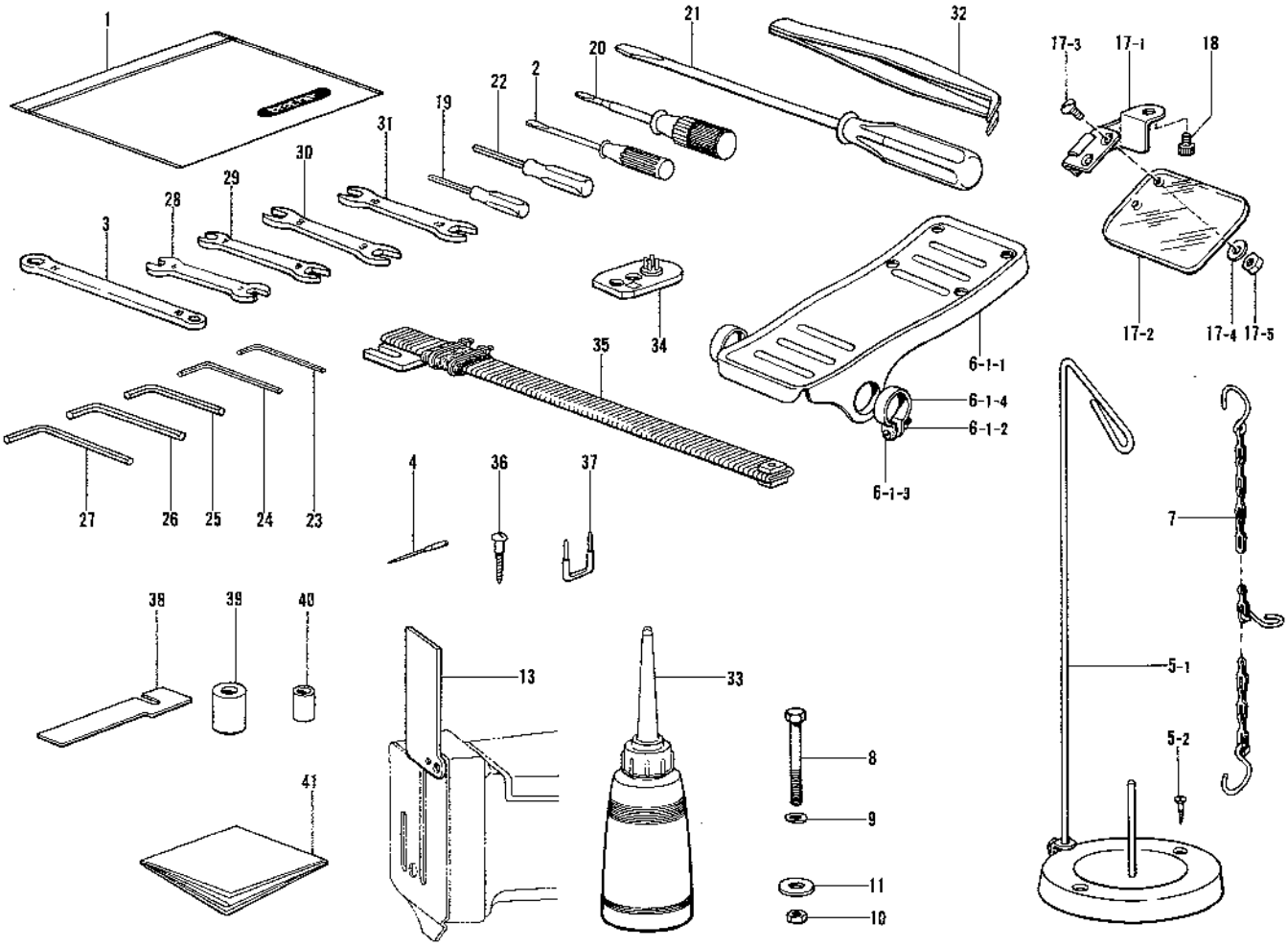

参照番号 Ref.No.	品名 Name of Parts		個数 Q'ty	部品コード Parts No.
1	フゾクヒンポリフクロ	Accessory Bag	2	122991-001
2	ネジマワシ2.6×70	Screw Driver 2.6×70	1	105344-001
3	メガネレンチ10×14	Wrench 10×14	1	100473-001
4	ミシンハリTQ×1#14	Needle TQ×1 #14	2	115053-014
	ミシンハリTQ×1#16	Needle TQ×1 #16	2	115053-016
	ミシンハリTQ×1#18	Needle TQ×1 #18	2	115053-018
5	イトタテダイクミネジツキ	Cotton Stand	1	181031-001
5-1	イトタテダイクミ	Spool Stand	1	109854-001
5-2	サラモクネジ4.5×3.2	Screw 4.5×3.2	2	100447-001
6-1	ペダルクミ	Pedal Assembly	1	116185-202
6-1-1	オサエアゲフミイタ	Pedal	1	117437-102
6-1-2	1シュナット4	Nut 4	2	021400-106
6-1-3	ナベコ4×14	Screw 4×14	2	062401-416
6-1-4	ペタルトメ	Pedal Stopper	2	116016-001
7	クサリクミ	Chain Assembly	1	142656-001
8	ボルト6×63	Bolt 6×63	4	144543-001
9	ヒラザガネチュウ6	Washer 6	4	025060-232
10	ナット1シュ6	Nut 6	4	021060-102
11	ザガネ	Washer	4	115947-001
13	ハリボウカバー	Needle Bar Cover	1	S03570-001
17	アイガードクミ	Eye Guard Assembly	1	S03571-001
17-1	アイガードチョウバンクミ	Eye Guard Hinge Assembly	1	S03572-001
17-2	アイガード	Eye Guard	1	143966-001
17-3	マルサラネジ3.18×7	Screw 3.18×7	2	S01700-000
17-4	ヒラザガネチュウ3	Washer 3	2	025030-232
17-5	ナット1シュ3.18	Nut 3.18	2	021660-102
18	アナボルト4×6	Bolt 4×6	1	018400-622

参照番号 Ref.No.	品名 Name of Parts		個数 Q'ty	部品コード Parts No.
19	ネジマワシ1.9×52	Screw Driver 1.9×52	1	142443-001
20	ネジマワシ3.4×70	Screw Driver 3.4×70	1	118837-001
21	ネジマワシ5.5×190	Screw Driver 5.5×190	1	101572-101
22	6カクボウネジマワシ1.6	Screw Driver 1.6	1	S01943-001
23	6カクボウスパナ2	Spanner 2	1	S01660-001
24	6カクボウスパナ2.5	Spanner 2.5	1	154125-001
25	6カクボウスパナ3	Spanner 3	1	142721-001
26	6カクボウスパナ4	Spanner 4	1	118064-001
27	6カクボウスパナ5	Spanner 5	1	150335-001
28	スパナ6×7	Spanner 6×7	1	107779-001
29	スパナ7×8	Spanner 7×8	1	142205-001
30	スパナ8×9	Spanner 8×9	1	100887-001
31	スパナ10×12	Spanner 10×12	1	107780-001
32	ピンセット	Tweezers	1	117466-000
33	ポリオイラークミ	Oiler Assembly	1	114483-002
34	ボタンウケダイクミWS	Button Catch Plate Assembly (WS)	1	S06607-003
35	シュートコイルクミ	Shooter Coil Assembly	1	S07042-002
36	――――	Screw 4.5×25	2	032452-502
37	ステップル	Staple	6	200190-001
38	スペーサA(0.4mm)	Spacer A (0.4mm)	1	S09604-000
	スペーサB(0.8mm)	Spacer B (0.8mm)	1	S09605-000
39	ゲージ	Gauge	1	S06620-001
40	ボタンオサエA	Button Presser (A)	1	S05356-000
	ボタンオサエB	Button Presser (B)	1	S06569-000
	ボタンオサエD	Button Presser (D)	1	S09351-000
	ボタンオサエE	Button Presser (E)	1	S09352-000
41	――――	Table Sheet	1	S09357-001

※ 付属品の明細は変更することがあります。
※ The details of included accessories are subject to change.
※ Änderungen in der Aufstellung der mitgelieferten Zubehöre sind vorbehalten.
※ Les détails des accessoires inclus sont sujets à des changements.
※ Los detalles de los accesorios incluídos pueden variar.

オプションパーツ ／ Option／Option
Option／Opción

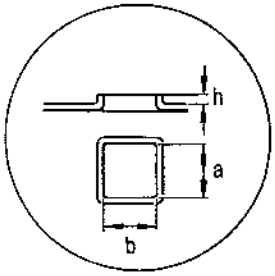

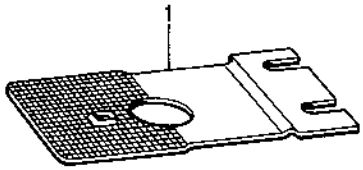

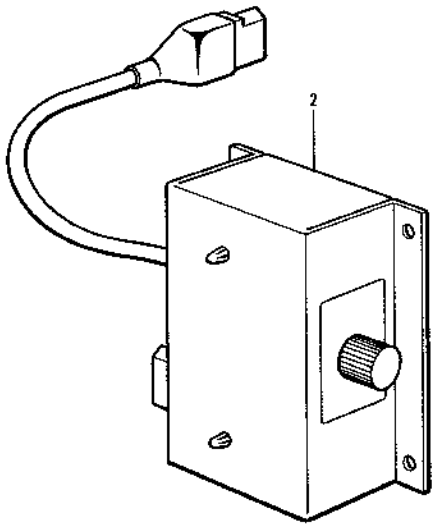

参照番号 Ref.No.	品名 Name of Parts		部品コード Parts No.	a b h
1	送り板A	Feed Plate A	S03476-001	4.8×4.8×1（標準用）
	送り板B	Feed Plate B	S03630-001	4.8×4.8×0（〇型ボタン用）
	送り板C	Feed Plate C	115085-001	7× 7×0（大ピッチ用）
	送り板D	Feed Plate D	S03632-001	7× 7×1

参照番号 Ref.No.	品名 Name of Parts		個数 Q'ty	部品コード Parts No.
2	レンゾクキドウクミ	Continuous Starting Assembly	1	S06282-001

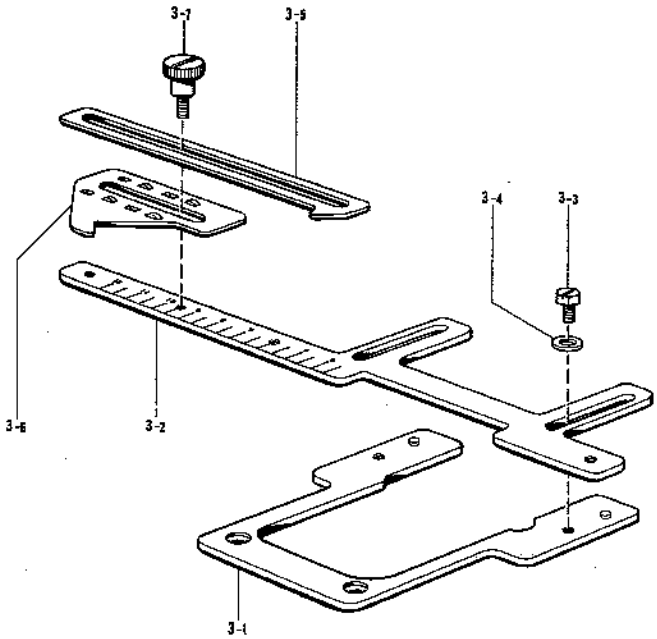

参照番号 Ref.No.	品名 Name of Parts		個数 Q'ty	部品コード Parts No.
3	ボタンスペーサクミ	Button Spacer Assembly	1	S09656-001
3-1	ドダイ	Bracket	1	S09657-001
3-2	スケール	Sguare	1	S09658-001
3-3	ボルト4.37-40×7	Bolt 4.37X40X7	2	S09666-001
3-4	ザガネ	Washer	2	S02745-001
3-5	イチギメイタ A	Positioning Set Plate (A)	1	S09659-001
3-6	イチギメイタ B	Positioning Set Plate (B)	1	S09660-001
3-7	ダンネジ4.37	Stud Screw 4.37	1	115166-001

ゲージ部品一覧表
GAUGE PARTS LIST／LEHREN LISTE
LISTE DES PIECES DECARTEMENT／LISTA DE PIEZAC CALIBRADORAS

ボタンウケダイクミ
Button Catch Plate Assembly

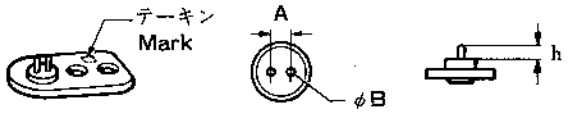

テーキン Mark	A(mm)	φB(mm)	h(mm)	部品コード Parts.No.
A	3.3	1.2	3	S05381-001
B	3.8	1.2	3	S05381-002
C	2.6	1.0	4	S06686-001
D	2.8	1.2	4	S06686-002
E	3.0	1.2	4	S06686-003
F	3.2	1.2	4	S06686-004
G	3.4	1.2	4	S06686-005
H	3.6	1.2	4	S06686-006
J	3.8	1.2	4	S06686-007
K	3.2	1.5	4	S06686-008
L	3.4	1.5	4	S06686-009
M	3.6	1.5	4	S06686-010
N	3.8	1.5	4	S06686-011

ボタンウケダイクミW
Button Catch Plate Assembly W

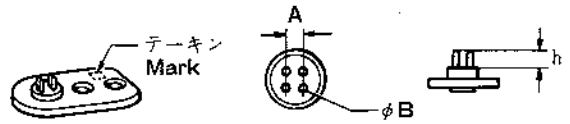

テーキン Mark	A(mm)	φB(mm)	h(mm)	部品コード Parts.No.
A	2.7	1.2	3	S05987-001
B	3.1	1.2	3	S05987-002
C	2.4	1.2	3	S05987-003
D	2.2	1.0	4	S06687-001
E	2.4	1.0	4	S06687-002
F	2.6	1.2	4	S06687-003
G	2.8	1.2	4	S06687-004
H	3.0	1.2	4	S06687-005
J	3.2	1.2	4	S06708-001
K	3.4	1.5	4	S06708-002
L	3.6	1.5	4	S06708-003
M	3.2	1.5	4	S06708-004

ボタンウケダイブランク
Button Catch Plate Blank

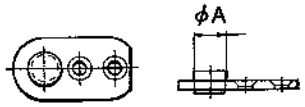

φA(mm)	部品コード Parts.No.
6	S06133-001
8.5	S06710-001

ボタンウケピン
Pin

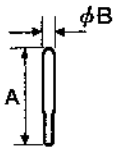

A(mm)	φB(mm)	部品コード Parts.No.
8	1.2	S05383-001
9	1.0	S06688-001
9	1.2	S06689-001
9	1.5	S06690-001

ヒョウリセンベツイタ
Sorting Plate

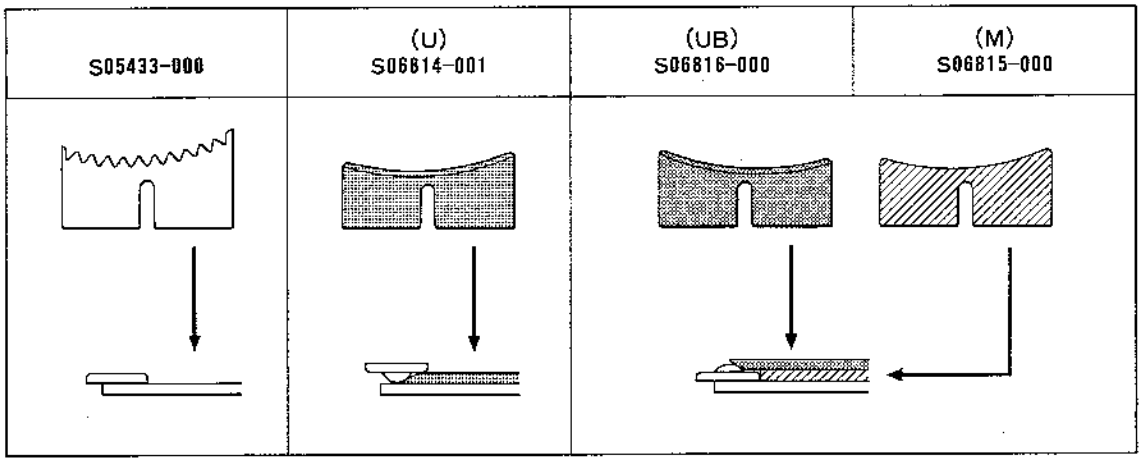

ゲージ部品一覧表
GAUGE PARTS LIST／LEHREN LISTE
LISTE DES PIECES DECARTEMENT／LISTA DE PIEZAC CALIBRADORAS

ボタンウエカバー
Button Upper Cover

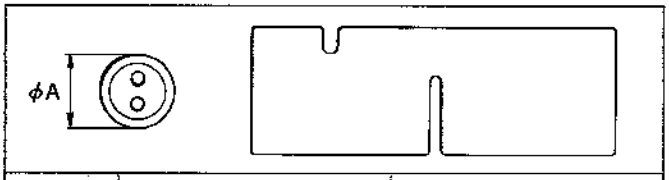

テーキン Mark	φA(mm)	部品コード Parts.No.
A	9 ～ 13	S09601-000
B	12 ～ 17	S09602-000
C	16 ～ 22	S09603-000

スペーサ
Spacer

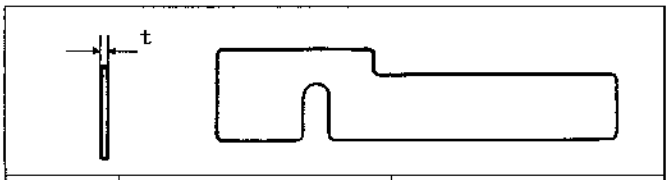

テーキン Mark	t(mm)	部品コード Parts.No.
A	0.4	S09604-000
B	0.8	S09605-000

シュートコイルクミ
Shoot Coil Assembly

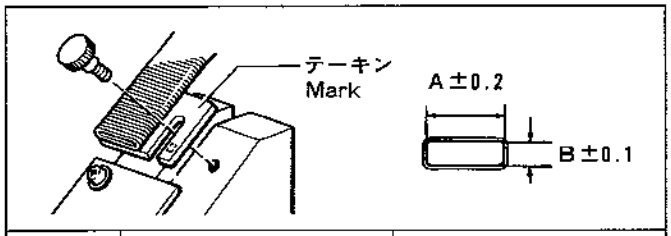

テーキン Mark	A(mm) × B(mm)	部品コード Parts.No.
A	15 × 2.7	S07042-001
B	17 × 3.5	S07042-002
C	25 × 4.0	S07042-003
D	13 × 2.5	S07042-004
E	13 × 3.0	S07042-005
F	15 × 3.2	S07042-006
G	15 × 3.8	S07042-007
H	17 × 4.0	S07042-008
J	18 × 4.5	S07042-009
K	20 × 3.5	S07042-010
L	20 × 4.0	S07042-011
M	21 × 4.5	S07032-012
N	22 × 5.7	S07042-013
P	25 × 4.7	S07042-014

ボタンオサエ
Button Presser

S05356-000	S06569-000	S06570-000	S09351-000	S09352-000
付属品(A) Accessory(A)	標準(B) Standard(B)	標準(C) Standard(C)	付属品(D) Accessory(D)	付属品(E) Accessory(E)
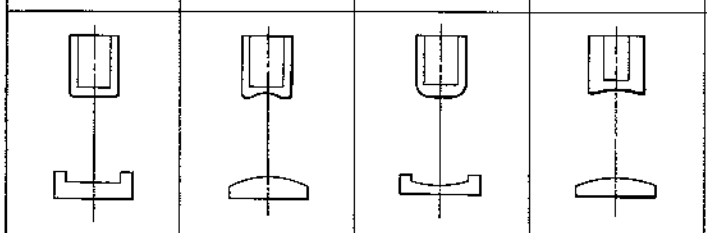				
φ8	φ8	φ8	φ10	φ10
S09353-000	S09354-000	S09355-000	S09356-000	
オプション(F) Option(F)	オプション(G) Option(G)	オプション(H) Option(H)	オプション(J) Option(J)	
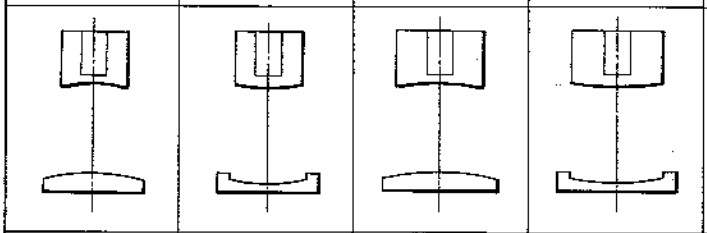				
φ12	φ12	φ16	φ16	

ゲージ
Gauge

S06620-000
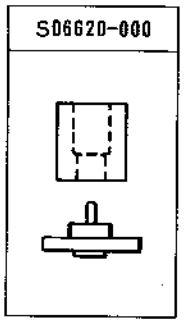

索　　引
INDEX／VERZEICHNIS
INDEX／INDICE

部品コード Parts No.	参照番号 Ref. No.	部品コード Parts No.	参照番号 Ref. No.	部品コード Parts No.	参照番号 Ref. No.	部品コード Parts No.	参照番号 Ref. No.
S00554-000	b- 1-200	S03431-001	F- 1	S03534-001	E- 14	S05318-001	b- 1-197
S01199-002	Z- 6-2-1	S03433-001	F- 1-4	S03536-001	E- 15	S05323-100	b- 1-198
S01603-002	Z- 6-2	S03434-001	F- 1	S03538-101	J- 1-1	S05324-001	b- 1-199
S01696-001	D- 2	S03436-001	F- 2	S03540-001	J- 1-3	S05326-000	b- 12
	b- 1-139	S03437-001	F- 4	S03541-001	J- 1-4	S05328-001	b- 1-037
	b- 1-143	S03438-001	F- 5	S03542-001	J- 1-5	S05329-000	b- 1-038
S01700-000	Z- 17-3	S03439-001	F- 6	S03543-101	J- 1-8	S05330-000	b- 1-039
S01702-001	C- 15	S03440-001	F- 7	S03544-101	J- 1-10	S05331-000	b- 1-040
S01860-001	Z- 23	S03441-001	F- 8	S03545-001	J- 1-10-1	S05332-000	b- 1-042
S01943-001	Z- 22	S03442-001	F- 9	S03546-001	J- 1-10-2	S05333-001	b- 1-044
S02582-001	a- 1-1	S03444-000	G- 2	S03549-001	J- 1-15	S05334-000	b- 1-052
S02587-001	a- 1-4	S03445-001	G- 5	S03550-001	J- 1-15-1	S05335-001	b- 1-054
S02592-001	a- 1-19	S03446-001	G- 6	S03551-001	J- 1-17	S05336-001	b- 1-118
S02907-000	e- 4	S03448-001	G- 6	S03556-001	J- 1-22	S05337-000	b- 1-055
S03374-001	A- 12	S03451-001	G- 7	S03557-001	J- 1-23	S05338-000	b- 1-057
S03376-001	A- 18	S03456-001	G- 8	S03558-001	J- 1-24	S05339-001	b- 1-058
S03377-001	J- 12-1	S03458-001	G- 44-1	S03560-001	J- 10	S05340-001	b- 1-060
S03378-000	B- 2	S03459-001	G- 44-2	S03561-101	J- 12	S05341-001	b- 1-061
S03379-001	B- 4	S03464-001	G- 44-5-1	S03564-001	J- 13		b- 1-093
S03380-001	B- 4-1	S03468-001	G- 44-5-11	S03565-001	J- 14		b- 1-096
S03381-001	B- 8	S03469-001	G- 9	S03566-001	J- 15		b- 1-107
S03382-001	B- 8-1	S03471-001	G- 10	S03567-001	D- 1	S05342-001	b- 1-062
S03383-001	B- 8-2	S03472-001	G- 11	S03568-001	D- 3	S05343-000	b- 1-063
S03384-001	B- 8-3	S03473-001	G- 12	S03569-201	D- 4	S05344-000	b- 1-065
S03385-000	B- 8-4	S03474-001	G- 13	S03570-001	Z- 13	S05345-001	b- 1-066
S03386-001	B- 8-5	S03476-001	G- 23	S03571-001	Z- 17	S05346-001	b- 1-068
S03387-001	B- 8-7	S03478-001	G- 26	S03572-001	Z- 17-1	S05349-000	b- 1-069
S03388-001	B- 8-11	S03479-001	G- 27	S03575-001	F- 1-1	S05350-001	b- 1-072
S03389-001	B- 11	S03480-001	G- 28	S03576-001	F- 1-1	S05351-000	b- 1-073
S03390-001	B- 11-1	S03481-001	G- 29	S03600-001	G- 44-9	S05352-000	b- 1-074
S03391-001	B- 11-2	S03482-001	G- 30	S03605-001	G- 44-11	S05353-001	b- 1-075
S03392-001	B- 11-3	S03484-001	G- 30-2	S03606-001	G- 44-14	S05354-001	b- 1-076
S03393-001	B- 11-7	S03485-001	G- 34	S03607-001	G- 44-15	S05355-001	b- 1-077
S03394-001	B- 11-8	S03486-001	G- 36	S03608-001	G- 44-16	S05356-000	Z- 40
S03395-000	B- 11-10	S03488-001	H- 1	S03610-001	G- 44-5-13	S05357-001	b- 1-080
S03396-001	B- 11-12	S03489-101	H- 2	S03611-001	G- 37	S05359-001	b- 1-085
S03397-001	B- 11-16	S03490-001	H- 5	S03613-001	H- 20-3	S05363-001	b- 1-086
S03400-001	B- 17	S03491-001	H- 6	S03614-001	H- 20-6	S05364-001	b- 1-088
S03401-001	B- 11-20	S03492-001	H- 6-1	S03615-001	J- 1	S05365-001	b- 1-092
S03402-001	B- 12	S03496-101	H- 6-2	S03616-001	J- 1-2	S05367-001	b- 1-095
S03403-001	B- 15	S03497-001	H- 6-4	S03617-001	J- 3	S05368-101	b- 1-099
S03404-001	B- 16	S03498-000	H- 6-4-1	S03618-001	K- 1	S05369-001	b- 1-101
S03405-001	B- 16-1	S03499-001	H- 7	S03619-001	K- 1-1	S05370-001	b- 1-102
S03406-101	B- 16-2	S03500-001	H- 8	S03620-001	K- 1-6	S05371-001	b- 1-022
	K- 1-2	S03501-000	H- 8-1	S03621-001	K- 1-8		b- 1-106
S03407-001	B- 16-3	S03502-001	H- 8-2	S03622-001	K- 1-9	S05373-001	b- 1-113
	K- 1-3	S03503-001	H- 8-3	S03623-001	K- 1-10	S05374-001	b- 1-136
S03408-001	B- 16-4		H- 13	S03624-001	K- 4	S05375-001	b- 1-120
	K- 1-4	S03504-001	H- 8-5	S03625-001	K- 5	S05376-001	b- 1-122
S03409-001	C- 1	S03508-001	H- 8-6	S03626-001	K- 6	S05377-001	b- 1-124
S03410-001	C- 1-1	S03509-001	H- 9	S03627-001	K- 7	S05378-000	b- 1-125
S03412-000	C- 1-1-1-3	S03510-001	H- 15	S03628-001	K- 8	S05379-000	b- 1-126
S03414-001	C- 1-1-3	S03512-001	H- 17	S03629-001	K- 9	S05380-001	b- 1-127
S03415-001	C- 1-2	S03517-001	H- 20-2	S03651-001	G- 5	S05384-001	b- 1-017
S03417-000	C- 1-3	S03518-001	H- 20-9	S03653-001	E- 9	S05385-000	b- 1-019
S03418-000	C- 1-4	S03519-001	H- 23	S03657-001	G- 44-5-12	S05386-001	b- 1-020
S03419-001	C- 2	S03520-001	H- 23-1	S03694-001	B- 4-3	S05387-001	b- 1-021
S03420-001	C- 3	S03521-001	H- 24	S03695-001	G- 44-3	S05388-001	b- 1-023
S03421-001	C- 5	S03522-001	E- 1	S03704-001	H- 11	S05389-001	b- 1-025
S03424-000	C- 7	S03523-001	E- 2	S03719-001	C- 1-1-1	S05390-001	b- 1-026
S03425-000	C- 8	S03524-000	E- 3	S03720-001	C- 1-1-2	S05391-001	b- 1-031
S03426-001	C- 11	S03525-000	E- 4	S04557-000	b- 1-3-1-13	S05392-001	a- 1-15
S03427-001	C- 11-1	S03526-001	E- 5		b- 20	S05394-001	b- 1-138
S03428-001	C- 11-2	S03528-001	E- 9		f- 14	S05397-001	b- 1-142
S03429-101	C- 12	S03530-001	E- 11	S05312-001	b- 1-001	S05421-001	b- 1-177
S03430-001	C- 14	S03533-001	E- 13	S05314-001	b- 1-008	S05424-001	b- 1-185

部品コード Parts No.	参照番号 Ref. No.	部品コード Parts No.	参照番号 Ref. No.	部品コード Parts No.	参照番号 Ref. No.	部品コード Parts No.	参照番号 Ref. No.
S05426-101	c- 1	S05883-001	a- 13	S09572-001	b- 1-264	014060-622	b- 1-271
S05426-102	c- 1	S05884-000	a- 17	S09573-001	b- 1-262	014060-632	a- 1-16
S05427-101	c- 1-1	S05885-001	a- 21	S09574-001	b- 1-240		b- 1-018
S05427-102	c- 1-1	S05888-001	b- 1-189	S09575-001	b- 1-261		b- 1-034
S05428-001	c- 1-3-2	S05889-001	b- 1-190	S09576-001	b- 1-248		b- 1-041
S05429-001	c- 1-3-2-1	S05905-001	G- 44-5-17	S09577-001	b- 1-247		b- 1-045
S05430-001	c- 1-3-2-2	S05906-001	L- 1-16	S09578-001	b- 1-227		b- 1-100
S05431-001	c- 1-3-2-3	S05907-101	c- 1-1-21	S09579-001	b- 1-243		b- 1-105
S05433-000	c- 1-3-5	S05910-000	c- 1-1-4	S09580-001	b- 1-241		b- 1-123
S05435-001	c- 1-3-6	S05912-101	c- 1-1-3	S09581-001	b- 1-242		b- 1-128
S05438-100	c- 1-4	S05914-101	c- 1-1-8	S09582-001	b- 1-226	014300-432	b- 1-053
S05444-001	d- 1-1	S05917-001	c- 1-1-12	S09584-001	b- 1-250		b- 1-056
S05448-001	d- 1-2	S05972-000	b- 1-098	S09585-001	b- 1-252		b- 1-059
S05449-001	d- 1-3	S05973-001	a- 26	S09586-001	b- 1-257		b- 1-070
S05450-001	d- 1-10	S05974-001	a- 1-3	S09587-001	b- 1-231	014300-522	b- 1-3-1-4
S05451-001	d- 1-11	S05989-001	a- 27	S09590-001	b- 1-239	014400-522	b- 1-078
S05452-001	d- 1-12	S05992-000	f- 8	S09591-000	b- 1-225		b- 1-272
S05453-001	d- 1-15	S05994-000	f- 9	S09592-001	b- 1-229		d- 1-13
S05455-001	d- 1-18	S06001-001	b- 1-010	S09593-001	b- 1-230	014500-522	b- 1-024
S05458-001	g- 1	S06002-001	b- 1-005	S09594-001	b- 1-238		b- 1-028
S05462-001	a- 1	S06022-001	c- 1-3-14	S09596-001	b- 1-223		b- 1-043
S05463-001	a- 1-9	S06024-001	b- 1-050	S09597-001	b- 1-223-1		b- 1-064
S05464-001	a- 1-6	S06027-101	c- 1-3	S09598-001	b- 1-223-2		b- 1-067
S05466-001	a- 1-13	S06029-001	b- 1-051	S09599-000	b- 1-224		b- 1-135
S05467-001	a- 1-14		b- 1-7	S09600-001	b- 1-220		b- 1-270
S05468-001	a- 2	S06031-001	d- 1	S09601-000	b- 1-249	014680-622	G- 44-8
S05469-001	a- 3	S06033-001	c- 1-1-1	S09604-000	Z- 38		H- 8-4
S05470-001	a- 6	S06034-001	c- 1-1-1	S09605-000	Z- 38		H- 8-8
S05471-001	e- 1	S06044-001	b- 1-129	S09609-001	b- 1-186		J- 1-26
S05475-000	e- 1-2-2	S06053-101	b- 1	S09611-000	b- 1-266	014760-622	C- 4
S05484-000	e- 2	S06057-001	J- 1-12	S09613-001	b- 1-273		E- 14-2
S05485-000	f- 1	S06100-001	b- 1-006	S10504-001	b- 3		G- 33
S05486-001	f- 2-1	S06119-001	b- 1-134	S10505-000	b- 1-203		G- 35
S05488-000	f- 3	S06129-001	b- 2	S10512-001	b- 1-168		G- 38
S05489-001	b- 1-3	S06137-001	C- 6	002300-502	b- 1-071		G- 44-17
S05490-001	b- 1-3-1	S06152-001	a- 1-22	002300-603	a- 1-9-4		H- 4
S05671-001	A- 10	S06225-000	J- 12-3		a- 1-9-9		H- 10
S05673-001	G- 44	S06252-000	f- 2-2		b- 1-3-1-5-2		H- 20-10
S05674-001	H- 8	S06253-201	J- 1-25		f- 7		K- 1-7
S05676-001	H- 20	S06432-001	J- 1-15-4	002300-803	b- 1-083	014770-622	C- 1-1-1-6
S05678-001	G- 44-5-4	S06441-001	c- 3		b- 1-178		C- 5-2
S05679-001	G- 44-5-2	S06466-001	d- 1-19		b- 1-3-1-10		E- 1-2
S05680-001	G- 44-5-3	S06569-000	Z- 40		b- 1-3-3-3		E- 5-2
S05681-001	G- 44-5-5	S06570-000	b- 1-079		e- 1-3-7		E- 9-2
S05682-001	H- 8-2	S06613-001	c- 1-1-29		e- 1-3-14		F- 9-2
S05683-001	H- 20-11	S06620-001	Z- 39		g- 1-3		G- 5-2
S05685-001	A- 10-2	S06671-001	b- 1-194	002301-003	a- 1-9-7		G- 6-2
S05687-001	G- 44-5-10	S06686-004	b- 1-3-5		b- 1-3-4-3		G- 7-2
S05689-001	G- 44-5	S06687-003	Z- 34		f- 4-4		H- 1-2
S05690-001	L- 1	S06713-000	A- 11	002301-603	a- 24		H- 11-2
S05691-001	L- 1-1	S07039-001	f- 2-3	002350-806	b- 1-097	014821-022	B- 8-13
S05695-001	L- 1-2	S07042-001	c- 2	002400-663	a- 1-9-13		F- 1-3
S05696-001	L- 1-13	S07042-002	Z- 35	002401-003	c- 1-3-18	015770-812	C- 1-1-1-5
S05709-001	H- 20-1	S07091-001	b- 1-233	002401-402	a- 18	017062-003	b- 1-130
S05712-001	G- 44-10	S07163-001	c- 1-3-4	002401-403	e- 1-3-11	017082-206	Z- 6-2-5
S05724-001	F- 10	S07164-001	c- 1-3-15	002502-505	c- 1-1-5	017400-602	d- 1-17
S05725-001	B- 8-8	S07165-001	c- 1-3-8	007301-212	b- 1-029	017501-602	b- 1-145
S05729-001	b- 1-3-1-5	S07166-001	c- 1-3-7	007400-813	b- 4	017711-412	G- 44-6
S05730-001	b- 1-3-2	S07167-001	c- 1-3-16	013710-512	H- 5-2	018051-622	b- 1-235
S05731-001	b- 1-3-3	S07995-001	A- 10-5	013710-712	B- 4-4	018061-022	G- 44-4
S05734-001	b- 1-3-4	S08479-001	c- 1-1-9		H- 19	018061-222	b- 13
S05738-001	b- 1-207	S08480-001	c- 1-1-2		J- 1-9	018061-622	L- 2
S05744-001	f- 4	S09351-000	Z- 40		J- 1-11	018062-022	B- 16-6
S05747-001	f- 5	S09352-000	Z- 40		J- 11		H- 21
S05881-001	a- 9	S09357-001	Z- 41	013760-712	B- 3		b- 1-009
S05882-001	a- 12	S09362-001	H- 20		G- 4		b- 1-011

部品コード Parts No.	参照番号 Ref. No.
018065-022	b- 6
018082-522	c- 1-1-11
018300-822	b- 1-265
018400-622	Z- 18
018400-632	L- 1-17
	d- 1-6
018400-822	b- 1-244
	b- 1-253
	b- 1-258
018400-832	L- 1-3
	a- 1-10
	a- 1-20
	b- 1-209
	d- 1-4
	g- 2
018401-022	a- 22
	b- 1-046
	b- 1-047
	b- 1-081
	b- 1-089
	b- 1-181
	d- 1-14
018401-222	b- 1-222
018501-022	B- 11-17
	a- 1-24
	a- 14
	c- 8
018501-422	c- 1-3-12
018680-822	H- 6-3
021060-102	Z- 10
	a- 1-7
021060-106	b- 1-131
021060-202	c- 1-1-19
021080-102	c- 1-1-13
021080-302	a- 1-2
021300-103	b- 1-027
	b- 1-030
	b- 1-3-1-8
	d- 1-1-5
021400-106	Z- 6-1-2
021400-202	b- 1-108
	b- 1-114
021660-102	Z- 17-5
021670-202	L- 1-15
021710-102	G- 14
021750-112	A- 10-5-4
	B- 8-10
021800-102	B- 11-15
	C- 1-1-4
025030-132	d- 1-1-6
025030-232	Z- 17-4
	b- 1-036
	e- 1-3-9
025030-233	b- 1-179
	b- 1-3-1-9
	b- 1-3-1-12
	e- 1-3-16
025040-232	L- 1-5
	a- 1-12
	a- 1-21
	a- 20
	b- 1-048
	b- 1-091
	b- 1-115
	b- 1-182
	b- 1-211

部品コード Parts No.	参照番号 Ref. No.
025040-232	b- 1-246
	b- 1-254
	b- 1-259
	b- 5
	d- 1-8
	g- 4
025040-233	b- 1-206
	e- 1-3-5
	c- 1-3-11
	e- 1-6
	e- 1-9
	e- 1-14
025040-332	c- 1-3-17
025050-232	a- 1-26
	a- 16
	b- 1-146
	b- 1-236
	b- 1-268
	c- 1-1-7
	c- 1-3-13
	c- 10
025060-232	H- 20-5
	K- 1-13
	L- 1-8
	L- 4
	Z- 9
	b- 1-007
	b- 14
025080-232	L- 1-11
025080-236	Z- 6-2-8
	c- 1-10
025100-132	a- 1-18
025680-232	G- 44-18
	H- 20-12
025710-232	A- 10-10
	J- 12-4
025800-332	B- 11-9
	B- 11-14
028030-242	a- 1-9-5
	b- 1-035
	b- 1-084
028030-243	a- 25
	b- 1-3-1-7
	b- 1-3-1-11
	b- 1-3-3-4
	b- 1-3-4-4
	e- 1-3-8
	e- 1-3-15
	f- 4-5
	f- 6
	g- 1-4
028040-242	L- 1-4
	L- 1-18
	a- 1-11
	a- 19
	a- 23
	b- 1-049
	b- 1-090
	b- 1-116
	b- 1-183
	b- 1-193
	b- 1-210
	b- 1-221
	b- 1-245
	b- 1-255
	b- 1-260

部品コード Parts No.	参照番号 Ref. No.
028040-242	d- 1-5
	d- 1-7
	g- 3
028040-243	b- 1-201
	b- 21
	c- 1-3-10
	e- 1-3-4
	e- 1-3-12
	e- 1-5
	e- 1-8
	e- 1-15
028050-242	a- 1-25
	a- 15
	b- 1-237
	c- 1-1-6
	c- 9
028060-242	L- 3
	a- 1-8
	b- 1-016
	b- 8
	b- 15
	c- 1-1-20
	c- 6
028080-240	Z- 6-2-7
028080-242	a- 1-27
	c- 1-1-22
	c- 1-9
032452-502	Z- 36
	e- 3
	f- 10
047250-642	G- 44-5-8
048020-342	b- 1-5
	b- 1-228
048025-342	b- 1-263
	c- 1-3-2-4
048030-242	b- 1-232
	b- 1-269
048040-342	J- 12-5
	L- 1-9
048050-342	H- 8-7
	K- 1-11
048060-342	L- 1-12
	a- 1-5
	a- 5
	a- 8
	b- 1-184
048080-342	a- 1-17
048090-342	d- 1-1-3
061500-604	b- 1-251
062260-406	b- 1-267
062400-616	b- 1-191
062400-806	b- 1-202
	c- 1-1-25
	c- 1-3-3
	e- 1-3-3
	e- 1-4
	e- 1-7
	e- 1-13
062401-416	Z- 6-1-3
062670-512	b- 1-274
062671-212	C- 11-3
062680-512	A- 15
	G- 16
	G- 44-5-7
062680-812	G- 44-5-18
062710-612	C- 13

部品コード Parts No.	参照番号 Ref. No.
062710-612	J- 1-6
	J- 1-14
062711-012	G- 40
	J- 2
	J- 4
	J- 16
	f- 13
062711-212	A- 10-9
062761-212	d- 16
062761-612	H- 6-4-2
062780-812	H- 20-4
071055-650	B- 7
071079-450	B- 5
082102-490	Z- 43
100022-005	b- 1-112
100136-001	J- 1-10-6
	J- 1-12-4
	J- 1-15-5
100447-001	Z- 5-2
100473-001	Z- 3
100507-000	H- 18
100887-001	Z- 30
101125-000	a- 29
101572-101	Z- 21
102571-003	B- 14
105191-001	H- 20-13
105329-001	A- 19
105344-001	Z- 2
105812-003	C- 1-5
106629-002	K- 10
107153-001	E- 12
107231-002	K- 3
107779-001	Z- 28
107780-001	Z- 31
108520-001	A- 21
109854-001	Z- 5-1
110104-000	A- 24
110124-001	E- 13-2
110161-004	B- 16-5
	H- 6-6
	K- 1-5
110251-001	L- 1-14
110367-001	b- 1-103
110744-002	H- 23-2
114483-002	Z- 33
114980-001	G- 41
114984-000	A- 10-3
	A- 13
114985-001	A- 14
114986-101	A- 16
114988-001	A- 20
114992-000	B- 4-2
114997-001	B- 6
115000-000	B- 8-9
115004-001	B- 8-6
115007-001	B- 9
	E- 7
115008-000	B- 10
	E- 8
115011-001	B- 11-4
115012-002	B- 11-5
115014-001	B- 11-19
115018-001	B- 11-13
115022-001	B- 13
115025-001	A- 10-5-2
115026-001	A- 10-11

部品コード Parts No.	参照番号 Ref. No.	部品コード Parts No.	参照番号 Ref. No.	部品コード Parts No.	参照番号 Ref. No.	部品コード Parts No.	参照番号 Ref. No.
115042-001	C- 1-1-5	141334-001	b- 1-087				
115048-101	C- 1-2-2		b- 1-121				
115053-014	Z- 4		b- 1-187				
115053-016	C- 9	142205-001	Z- 29				
	Z- 4	142307-001	A- 10-5-1				
115053-018	Z- 4	142443-001	Z- 19				
115073-001	D- 5	142656-001	Z- 7				
115076-001	D- 6	142658-001	C- 1-1-1-2				
115077-001	D- 7	142721-001	Z- 25				
115078-101	G- 1	143966-001	Z- 17-2				
115080-000	G- 3	144504-001	J- 12-2				
115094-001	G- 18	144543-001	Z- 8				
115095-001	G- 21		c- 4				
	G- 22	145480-001	H- 22				
115096-000	G- 19	146354-001	G- 25				
115097-001	G- 20		G- 44-7				
	G- 30-3		H- 20-8				
115098-001	G- 31		J- 1-7				
115099-001	G- 32		J- 5				
115101-001	G- 17	146360-002	G- 24				
115105-001	G- 15		H- 20-7				
115108-101	G- 39	147151-000	E- 6				
115113-001	F- 1-5		E- 10				
115114-001	F- 1-6	148425-002	C- 1-1-2-2				
115115-001	F- 1-7	148546-001	L- 1-6				
115116-001	F- 1-8		b- 1-094				
115118-001	F- 3		d- 1-9				
115126-001	H- 3	148587-001	b- 1-111				
115146-001	G- 65	148589-001	b- 1-117				
115156-001	G- 44-5-6	148592-001	b- 1-119				
115158-001	G- 44-5-9	148924-101	J- 1-10-5				
115166-001	G- 44-13	149073-001	b- 1-212				
115183-101	J- 1-13	149547-000	c- 1-1-24				
115186-001	J- 1-12-1	149996-001	B- 8-12				
115187-101	J- 1-10-3	150335-001	Z- 27				
	J- 1-12-2	150553-001	K- 1-12				
	J- 1-15-2	150554-002	B- 11-6				
115188-002	J- 1-12-3		a- 11				
115215-000	B- 1	150556-001	G- 44-12				
115268-002	A- 10-5-3		J- 1-16				
115275-001	A- 17	151602-001	E- 14-3				
115947-001	Z- 11	151605-002	A- 10-4				
	b- 7	151892-001	B- 11-11				
	c- 5	151932-001	K- 2				
116016-001	Z- 6-1-4	152718-001	E- 11-2				
116185-202	Z- 6-1	152877-001	b- 1-234				
116694-001	Z- 6-2-6	153122-000	a- 1-23				
117437-102	Z- 6-1-1	154125-001	Z- 24				
117466-000	Z- 32	156874-001	H- 6-5				
117934-001	A- 22	158449-001	A- 25				
	A- 26	158998-001	a- 10				
117936-001	A- 23	159272-001	L- 5				
	J- 17	159605-001	J- 1-10-4				
118064-001	Z- 26		J- 1-15-3				
118837-001	Z- 20	181031-001	Z- 5				
119270-001	Z- 42	200190-001	Z- 37				
119271-001	Z- 42	215769-001	e- 1-3-10				
119707-001	Z- 6-2-3	552907-000	f- 12				
119708-001	Z- 6-2-4						
122991-001	Z- 1						
133188-001	Z- 6-2-2						
133330-001	Z- 42-2						
140553-102	C- 10						
141334-001	A- 3						
	a- 28						
	b- 1-032						

ブラザー工業株式会社
〒467 名古屋市瑞穂区妙音通1－32
TEL (052) 824－2392㈹
BROTHER INDUSTRIES, LTD. NAGOYA, JAPAN

151-910
195910-101 ①
1988, 1

Printed in Japan/Gedruckt in Japan/Imprimé au Japon/Impreso en Japón